SPRiNTUS

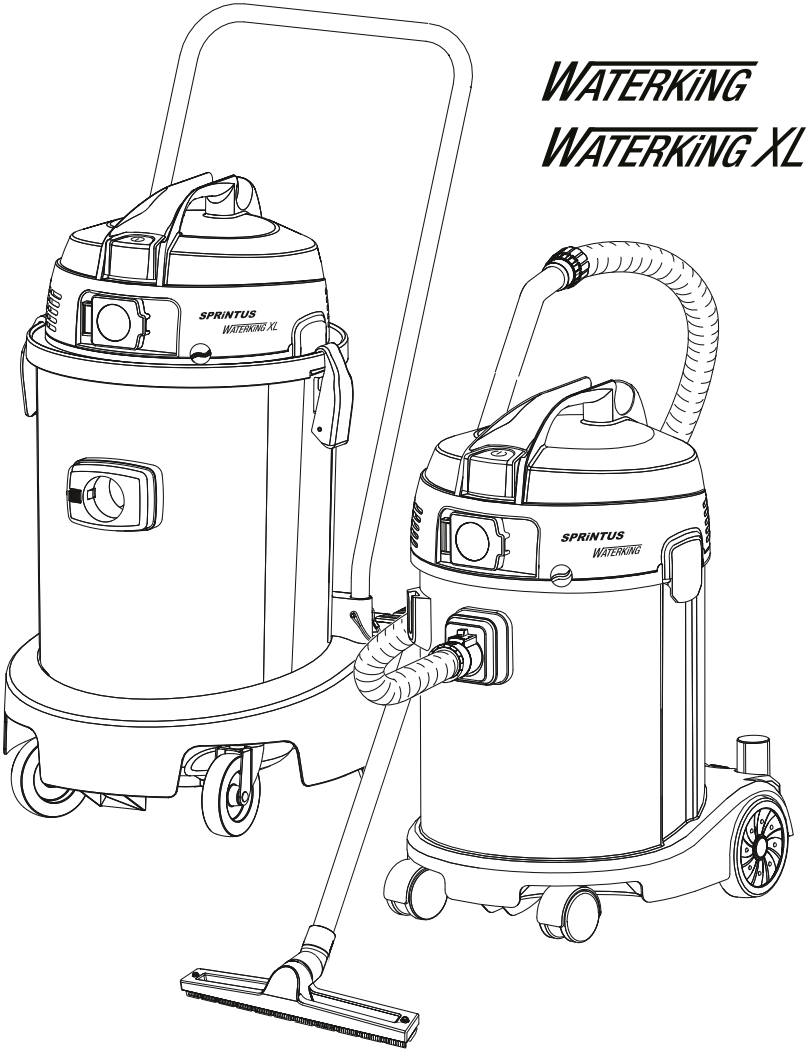

DE **Original Bedienungsanleitung**
EN **Original user manual**
FR **Mode d'emploi original**
IT **Istruzioni per l'uso original**
ES **Instrucciones de uso original**
PT **Símbolos do manual de instruções**
CZ **návod m k obsluze originální**
PL **oryginalna instrukcja obsługi**
SK **Návod na použitie originalno**
HU **eredeti használati utasítás**
DK **Original brugermanual**
RO **instrucțiuni de operare original**

DE..... 2-3
Vor Inbetriebnahme der Maschine unbedingt Bedienungsanleitung lesen!

UK 4-5
Read these instructions carefully before operating the machine!

FR..... 6-7
Lire attentivement le mode d'emploi avant la mise en service de la machine!

IT 8-9
Leggere accuramente le seguenti istruzioni prima di mettere in funzione la macchina!

ES.....10-11
Por favor, antes de efectuar el manejo de la maquina ruego lean detenidamente las instrucciones!

PT..... 12-13
Antes da colocação em funcionamento da a máquina instruções de funcionamento ler!

CZ..... 14-15
Před prvním použitím je nutné si přečíst návod k obsluze!

PL..... 16-17
Przeczytać podręcznik z instrukcjami przed użyciem sprzętu. Príručku uchovajte pre budúce použitie

SK..... 18-19
Pred použitím prístroja si pozorne prečítajte nasledovné inštrukcie!

HU 20-21
Használat előtt figyelmesen olvassa el a használati útmutatót!

DK 22-23
Læs brugsanvisningen omhyggeligt før apparatet tages i brug

RO 22-23
Atentie! Cititi aceste instructiuni inainte de a folosi acest aparat.

Inhaltsverzeichnis

Vor der Inbetriebnahme 2
Sicherheitshinweise 2-3
Symbole in der Betriebsanleitung 3
EU-Konformitätserklärung 3
Bedienung 26-32
Technische Daten 33
Ersatzteile und Zubehör 34-35
Garantie 36

Vor der Inbetriebnahme

Lesen und beachten Sie vor der ersten Benutzung des Gerätes diese Bedienungsanleitung und die Sicherheitshinweise. Bei Nichtbeachtung der Betriebsanleitung und der Sicherheitshinweise können Schäden am Gerät und Gefahren für den Bediener und andere Personen entstehen. Das Gerät eignet sich sowohl zum Aufsaugen von Staub als auch von Flüssigkeiten. Es ist robust, leistungsstark und einfach zu handhaben. Die mitgelieferten Zubehörteile machen es zu einem unentbehrlichen Hilfsmittel für die gründliche und schnelle Reinigung.
Das Gerät ist für den gewerblichen Einsatz konzipiert.

SICHERHEITSHINWEISE

WARNUNG!
Verletzungsgefahr!

⚠ Dieses Gerät darf nicht von Personen (einschließlich Kindern) mit körperlichen, sensuellen oder geistigen Behinderungen oder ohne Erfahrung oder Kenntnis benutzt werden, es sei denn, sie haben Anleitungen über den Gebrauch des Geräts erhalten und werden von einer Person beaufsichtigt, die für ihre Sicherheit verantwortlich ist.

⚠ Kinder sollten beaufsichtigt werden, so dass sie nicht mit dem Gerät spielen.

⚠ Die Verpackungselemente (z.B. Plastiktüte) können mögliche Gefahren für Kinder und andere Personen darstellen, die sich ihren Handlungen nicht bewusst sind. Für Tiere unzugänglich aufbewahren.

⚠ Jeder nicht bestimmungsgemäße Gebrauch kann eine Gefahr darstellen und ist daher zu vermeiden.

⚠ Das Gerät muss vor dem Gebrauch korrekt montiert werden. Ferner ist zu prüfen, dass die Filterelemente (z.B. Papiertüte, Filterpatrone, etc.) korrekt montiert und leistungsfähig sind.

⚠ Prüfen, dass die Steckdose mit dem Stecker des Gerätes konform ist.

⚠ Prüfen, dass der auf dem Motorblock angegebene Spannungswert mit dem Energiewert, an den das Gerät angeschlossen werden soll, übereinstimmt.

⚠ Bei Betrieb des Gerätes ist es zu vermeiden, die Ansaugöffnung in die Nähe empfindlicher Körperteile wie Augen, Mund, Ohren, etc. zu bringen.

⚠ Prüfen, dass der Schwimmer, der die Ansaugung stoppen soll, wenn der Behälter voller Flüssigkeit oder umgekippt ist, keine Beschädigungen oder Verstopfungen aufweist, welche den Aufstieg behindern können. Den Schwimmer (Begrenzungsvorrichtung des Wasserpegels) regelmäßig nach den Anweisungen reinigen und prüfen, ob Zeichen einer Beschädigung vorhanden sind.

⚠ Dieses Gerät ist nicht zum Aufsaugen von gefährlichem Staub geeignet.

⚠ Keine brennende oder glimmende (z.B. Kaminasche), explosionsfähige, giftige oder gesundheitsschädliche Gegenstände aufsaugen.

⚠ Das Gerät ist nicht geeignet für Umgebungen, die gegen elektrostatische Entladungen geschützt sind.

⚠ Nur das mit dem Gerät mitgelieferte Originalzubehör verwenden.

⚠ Das laufende Gerät nicht unbeaufsichtigt lassen.

⚠ Bei einem Auslaufen von Flüssigkeit oder Schaum sofort ausschalten.

⚠ Bei einem Umkippen wird empfohlen, das Gerät vor dem Ausschalten wieder aufzurichten.

⚠ Keine aggressiven Flüssigkeiten aufsaugen, da diese das Gerät beschädigen könnten.

⚠ Keine Materialien aufsaugen, die die Filterelemente beschädigen können (z.B. Glassplitter, Metall, etc.).

WARNUNG!
Gefahr durch elektrischen Strom

- Gerät niemals am Stromkabel ziehen oder heben.
- Gerät darf bei Regen nicht im Freien verwendet werden.
- Gerät zur Reinigung nicht in Wasser eintauchen oder mit einem Wasserstrahl waschen.
- Vor jeder Art von Eingriff oder wenn das Gerät unbeaufsichtigt ist, immer den Stecker aus der Steckdose ziehen.
- Versorgungskabel immer auf Schäden wie Risse oder Alterserscheinungen kontrollieren. Kabel vor einer weiteren Benutzung ersetzen.
- Wenn das Versorgungskabel beschädigt ist, ist es vom Hersteller, seinem technischen Service oder von einer qualifizierten Person zu ersetzen, so dass jeder Gefahr vorgebeugt wird.
- Bei der Benutzung elektrischer Verlängerungskabel ist zu prüfen, dass diese auf trockenen Flächen aufliegen und vor Spritzwasser geschützt sind.

WARNUNG!
Verletzungsgefahr!

- Wartungen und Reparaturen müssen immer von Fachpersonal ausgeführt werden; eventuell beschädigte Teile sind nur durch Originalersatzteile zu ersetzen.
- Jede Veränderung des Gerätes ist verboten.
  Die Änderung kann neben dem Verfall der Garantie Brände und Verletzungen, auch tödliche, für den Benutzer zur Folge haben.
- Der Hersteller übernimmt keine Haftung für Schäden, die als eine Folge der Nichtbeachtung dieser Bedienungsanleitung oder bei einem Missbrauch des Gerätes Schäden an Gegenständen oder Personen verursachen.

Elektrogeräte nicht mit dem Hausmüll entsorgen. In Übereinstimmung mit der Europäischen Richtlinie 2012/19/EU über Elektro- Elektronik- Altgeräte (WEEE) und ihrer Einführung in das Landesrecht, müssen Elektro-Altgeräte getrennt gesammelt und einer umweltfreundlichen Entsorgung übergeben werden.
Altgeräte enthalten wertvolle recyclingfähige Materialien, die einer Verwertung zugeführt werden sollten. Batterien, Öl und ähnliche Stoffe dürfen nicht in die Umwelt gelangen. Bitte entsorgen Sie Altgeräte deshalb über geeignete Sammelsysteme.

Symbole in der Betriebsanleitung

WARNUNG!
Verletzungsgefahr!

WARNUNG!
Gefahr durch elektrischen Strom

Keine schäumenden Reinigungsmittel verwenden

Keine brennende oder glimmende (z.B. Kaminasche), explosionsfähige, giftige oder gesundheitsschädliche Gegenstände aufsaugen.

DE
EU-Konformitätserklärung

Die nachfolgend genannte Maschine entspricht aufgrund Ihrer Konzipierung und Bauart den einschlägigen, grundlegenden Sicherheits- und Gesundheitsanforderungen der EU-Richtlinien.
Bei Änderung der Maschine durch den Kunden verliert diese Erklärung ihre Gültigkeit.

Produkt: Nass- und Trockensauger
Typ: Waterking (1090XX) / Waterking XL (1099XX)

Einschlägige EU-Richtlinien
2006/42/EG
2014/30/EU

Angewandte harmonisierte Normen
EN 60335-1:2012
EN 60335-2-69:2012
EN 62233:2008
EN 55014-1:2017
EN 55014-2:2015
EN IEC 61000-3-2:2019
EN 61000-3-3:2013

SPRiNTUS GmbH, 73642 Welzheim / Germany
01.04.2024

Johannes Hofmann
Regulatory Affairs Specialist

Contents

Before Startup 4
Safety instructions 4-5
Symbols in the operating instructions..... 5
EU Declaration of conformity..... 5
Operation..... 26-32
Technical specifications 33
Accessories and Spare Parts 34-35
Warranty 36

PLEASE READ CAREFULLY THE INSTRUCTION MANUAL BEFORE USING.

THIS MACHINE IS SUITABLE FOR CLEANING BOTH DUST AND LIQUIDS. STURDY, POWERFUL AND EASY TO USE, IT IS ALSO FITTED WITH ACCESSORIES MAKING IT TRULY EFFICIENT FOR RAPID DEEP CLEANING. THIS MACHINE IS PERFECT FOR VARIOUS USES, FOR EXAMPLE IN HOTELS, SCHOOLS, HOSPITALS, FACTORIES, SHOPS AND LIVING QUARTERS.

SAFETY

WARNING!
Risk of injury!

⚠ This apparatus is not to be used by people (children included) with reduced physical, sensorial or mental capacities or without any experience and knowledge, unless they did not receive instructions relative to the use of the apparatus and are controlled by a person responsible for their safety.

⚠ Children should be controlled so that they didn't play with the apparatus.

⚠ The packaging components could constitute potential dangers (as or example plastic bags): they must be kept away from children's reach and from other people not conscious of their actions.

⚠ Any different use from that indicated in this manual could constitute a danger, therefore, it must be avoided.

⚠ Every part of the apparatus must be correctly assembled before using it. Verify, furthermore, that the filtering elements (as for example paper bag, filter cartridge, etc.) have been correctly and efficiently assembled.

⚠ Ensure that the socket conforms to the apparatus' plug.

⚠ Ensure that the voltage indicated on the motor block corresponds with the power that is intended to connect the apparatus to.

⚠ Avoid positioning the suction aperture next to delicate parts of the body such as eyes, mouth, ears, etc., while the apparatus is functioning.

⚠ Ensure that the floater, that has the function to stop the suction when the keg is completely filled with liquid or in case of tipping over, does not show any damages or clogging that might prevent the suction. Regularly clean the floater (water level limiting device) according to the instructions and control for any damage signs.

⚠ This apparatus is not suited to pick up dangerous dust.

⚠ Do not suck inflammable substances (ashes from fireplace), explosive, toxics or dangerous to the health.

⚠ The apparatus is not suitable for areas protected against electrostatic discharges.

⚠ Use only the brushes supplied with the apparatus or those specified in the instruction manual. Using other brushes could jeopardize safety.

⚠ Don't leave the apparatus unattended while is in function.

⚠ In case o foam or liquid discharge switch off immediately.

⚠ In case tipping over, lift the apparatus before switching off.

⚠ Do not aspire aggressive detergents because they could damage the apparatus.

⚠ Do not aspire materials that could damage the filtering elements (such as glass, metal etc.).

WARNING!
Danger of electric shock!

- Do not ever pull or lift the apparatus through the electrical cable.
- The device must not be used outdoors when it is raining.
- Do not immerge the apparatus into water and neither use water jets to clean it.
- Always remove the plug from the current socket before undertaking any type of intervention on the apparatus or if it is left unattended or within children or people's reach not quite conscious of their own actions.
- Regularly control the feeding cable looking for damages, cracks or ageing. Substitute the cable before using it further.
- If the feeding cable is damaged it must be substituted by the manufacturer or by its after sales service or in any case by a similarly qualifi ed person, thus preventing any possible risk.
- When using extension electric wires ensure that they are lying on dry surfaces and protected against possible water jets.

WARNING!
Risk of injury!

- Specialized personnel must always carry out maintenance and repairs; any damaged part must be substituted with original spare parts.
- It is forbidden to carry out changes to the apparatus. Tampering could cause fires and damages even lethal to the user and the forfeiture of the guarantee.
- The manufacturer declines any responsibility for damages caused to people or things due to non-compliance with these instructions or if the apparatus is unreasonable used.

Do not dispose of power tools into household waste! According to the European Directive 2012/19/EU on waste electrical and electronic equipment (WEEE) and its incorporation into national law, power tools that are no longer suitable for use must be separately collected and sent for recovery in an environmental- friendly manner. Old appliances contain valuable materials that can be recycled. Please arrange for the proper recycling of old appliances. Batteries, oil, and similar substances must not enter the environment. Please dispose of your old appliances using appropriate collection systems.

Symbols in the operating instructions

WARNING!
Risk of injury!

WARNING!
Danger of electric shock!

Do not use highly foaming detergents.

Do not suck inflammable substances (ashes from fireplace), explosive, toxics or dangerous to the health.

EN
EU Declaration of conformity

We declare that the machine described below complies with the relevant basic safety and health requirements of the EU Directives, both in its basic design and construction as well as in the version put into circulation by us. This declaration shall cease to be valid if the machine is modified without our prior approval.

Product: Wet and dry vacuum cleaner
Type: Waterking (1090XX) / Waterking XL (1099XX)

Relevant EU Directives
2006/42/EC
2014/30/EU

Applied harmonized standards
EN 60335-1:2012
EN 60335-2-69:2012
EN 62233:2008
EN 55014-1:2017
EN 55014-2:2015
EN IEC 61000-3-2:2019
EN 61000-3-3:2013

SPRiNTUS GmbH, 73642 Welzheim / Germany
01.04.2024

Johannes Hofmann
Regulatory Affairs Specialist

Table des matières

Mise en service..... 6
Sécurité 6-7
Symboles utilisés dans le mode d'emploi..... 7
Déclaràtion UE de conformité..... 7
Utilisation..... 26-32
Caractéristiques techniques 33
Accessoires et pièces de rechange..... 34-35
Garantie..... 36

LIRE LE MANUEL DES INSTRUCTIONS AVANT D'UTILISER L'APPAREIL.

APPAREIL APTE À ASPIRER AUSSI BIEN LA POUSSIÈRE QUE LES LIQUIDES. ROBUSTE ET PUISSANT, SIMPLE À UTILISER, AVEC LES ACCESSOIRES DONT IL EST POURVU IL DEVIENT UN OUTIL VRAIMENT EFFICACE POUR UN NETTOYAGE RAPIDE ET À FOND. CET APPAREIL PEUT ÊTRE UTILISÉ DANS DES ENDROITS PUBLICS, PAR EXEMPLE DES HÔTELS, DES ÉCOLES, DES USINES, DES MAGASINS, DES BUREAUX ET DES RÉSIDENCES.

SÉCURITÉ

AVERTISSEMENT !
Risque de blessures !

⚠ Cet appareil n'est pas conçu pour être utilisé par des personnes (y compris des enfants) ayant des capacités physiques, sensorielles ou mentales réduites ou n'en ayant pas l'expérience et la connaissance, à moins qu'elles aient reçu les instructions relatives à l'utilisation de l'appareil et qu'elles soient contrôlées par une personne responsable de leur sécurité.

⚠ Les enfants devraient être contrôlés de façon à ce qu'ils ne jouent pas avec l'appareil.

⚠ Les composants, l'emballage peuvent constituer des dangers potentiels (ex. Sac en plastique): les mettre donc hors de la portée des enfants et des autres personnes non conscients de leurs actions.

⚠ Toute utilisation différente de celles indiquées dans ce manuel peut constituer un danger, elle doit donc être évitée.

⚠ Avant d'être utilisé, l'appareil doit être monté correctement dans chacune de ses parties. Vérifier aussi que les éléments filtrants (par ex. sac en papier, cartouche filtre, etc.) soient orrectement montés et efficaces.

⚠ S'assurer que la prise soit conforme à la fiche de l'appareil.

⚠ S'assurer que la valeur de la tension indiquée sur le bloc moteur corresponde à celle de l'énergie à laquelle l'appareil doit être branché.

⚠ Quand l'appareil est en marche, éviter de positionner l'orifice d'aspiration à proximité de parties délicates du corps, comme les yeux, la bouches, les oreilles, etc.

⚠ S'assurer que le flotteur qui a la fonction d'arrêter l'aspiration quand le bidon est complètement plein de liquide ou en cas de renversement, ne présente pas d'endommagement ou d'obstruction qui peuvent en empêcher la montée. Nettoyer régulièrement le flotteur (dispositif de limitation du niveau de l'eau) selon les instructions et contrôler qu'il ne soit pas endommagé.

⚠ cet appareil n'est pas adapté pour aspirer des poussières dangereuses.

⚠ ne pas aspirer de substances inflammables (ex. Cendres de cheminée), explosives, toxiques ou dangereuses pour la santé.

⚠ l'appareil n'est pas adapté à des environnements protégés contre les décharges électrostatiques.

⚠ utiliser seulement les brosses fournies avec l'appareil ou celles spécifi ées dans le manuel d'instructions. L'utilisation d'autres brosses peut compromettre la sécurité.

⚠ ne pas laisser l'appareil en marche sans surveillance.

⚠ en cas de sortie de mousse ou de liquide, éteindre immédiatement.

⚠ en cas de renversement, nous recommandons de relever l'appareil avant de l'éteindre.

⚠ Ne pas aspirer d'eau des récipients, des lavabos, des baignoires, etc.

⚠ Ne pas aspirer de détergents agressifs car ils pourraient endommager l'appareil.

⚠ Ne pas aspirer de matériels qui peuvent endommager les éléments filtrants (ex. morceaux de verre, de métal, etc.)

AVERTISSEMENT !
Risque d'électrocution !

⚠ Ne jamais tirer ou soulever l'appareil en utilisant le câble électrique.

⚠ L'appareil ne doit pas être utilisé à l'extérieur en cas de pluie.

⚠ Ne pas plonger l'appareil dans l'eau pour le laver et ne pas le laver avec un jet d'eau.

⚠ Toujours retirer la fi che de la prise de courant avant d'effectuer une quelconque intervention sur l'appareil ou quand celui-ci reste sans surveillance ou à la portée d'enfants ou de personnes non conscientes de leurs actes.

⚠ Contrôler régulièrement le câble d'alimentation pour rechercher des dommages comme les craquelures ou l'usure. Substituer le câble avant de l'utiliser de nouveau.

⚠ Si le câble d'alimentation est endommagé, il doit être substitué par le constructeur ou par son service d'assistance technique ou de toute façon par une personne ayant une qualifi cation semblable, de façon à prévenir tout risque.

⚠ Lors de l'utilisation de rallonges électriques, s'assurer qu'elles reposent sur des surfaces sèches et qu'elles soient protégées d'éventuelles éclaboussures d'eau.

AVERTISSEMENT !
Risque de blessures !

⚠ Les entretiens et les réparations doivent toujours être effectués par un personnel spécialisé: les pièces éventuellement en panne doivent être substituées seulement avec des pièces de rechange originales.

⚠ toute modification à l'appareil est interdite. L'altération de l'appareil peut provoquer des incendies, des blessures même mortelles à l'utilisateur, en plus de l'annulation de la garantie.

⚠ Le fabricant décline toute responsabilité pour des dommages causés à des personnes ou à des choses suite au non respect de ces instructions ou si l'appareil est utilisé de manière non raisonnable.

Ne pas jeter les appareils électriques dans les ordures ménagères. Selon la Directive Européenne 2012/19/EU sur les appareillages électriques et électroniques rebutés (RAEE) et sur son adoption de la part du droit national, les appareils électriques qui ne fonctionnent plus doivent être récoltés séparément et dirigés vers le traitement écologique.

Les appareils usés contiennent des matériaux précieux recyclables lesquels doivent être rendus à un système de recyclage. Des batteries, de l'huile et d'autres substances semblables ne doivent pas être tout simplement jetées. Pour cette raison, utiliser des systèmes adéquats de collecte pour éliminer les appareils usés.

Symboles utilisés dans le mode d'emploi

AVERTISSEMENT !
Risque de blessures !

AVERTISSEMENT !
Risque d'électrocution !

Ne jamais utiliser de détergents extrêmement moussants.

ne pas aspirer de substances inflammables (ex. Cendres de cheminée), explosives, toxiques ou dangereuses pour la santé.

FR
Déclaràtion UE de conformité

Nous certifions par la présente que la machine spécifiée ci-après répond de par sa conception et son type de construction ainsi que de par la version que nous avons mise sur le marché aux prescriptions fondamentales stipulées en matière de sécurité et d'hygiène par les directives européennes en vigueur. Toute modification apportée à la machine sans notre accord rend cette déclaration invalide.

Produit: Aspirateur à sec et par voie humide
Type: Waterking (1090XX) / Waterking XL (1099XX)

Directives européennes en vigueur
2006/42/CE
2014/30/UE

Normes harmonisées appliquées :
EN 60335-1:2012
EN 60335-2-69:2012
EN 62233:2008
EN 55014-1:2017
EN 55014-2:2015
EN IEC 61000-3-2:2019
EN 61000-3-3:2013

SPRiNTUS GmbH, 73642 Welzheim / Germany
01.04.2024

Johannes Hofmann
Regulatory Affairs Specialist

Indice

Messa in funzione..... 8
Sicurezza..... 8-9
Simboli riportati nel manuale d'uso..... 9
Déclaràtion UE de conformité..... 9
Uso 26-32
Dati tecnici 33
Accessori e ricambi 34-35
Garanzia 36

SICUREZZA

PERICOLO!
Pericolo di lesioni!

⚠ Questo apparecchio non è inteso per uso di persone (inclusi bambini) con ridotte capacità fi siche, sensoriali o mentali, o senza esperienza e conoscenza, a meno che abbiano ricevute istruzioni relativamente all'uso dell'apparecchio e siano controllati da una persona responsabile per la loro sicurezza.

⚠ I bambini dovrebbero essere controllati in modo che non giochino con l'apparecchio

⚠ I componenti l'imballaggio possono costituire dei potenziali pericoli (es. sacco in plastica): riporli quindi fuori della portata dei bambini e altre persone non coscienti delle proprie azioni

⚠ Ogni utilizzo diverso da quelli indicati sul presente manuale può costituire un pericolo, pertanto deve essere evitato

⚠ Prima di essere utilizzato l'apparecchio deve essere montato correttamente in ogni sua parte. Inoltre verifi care che gli elementi fi ltranti (per es. sacco carta, cartuccia fi ltro, ecc) siano correttamente montati ed efficienti.

⚠ Accertarsi che la presa sia conforme alla spina dell'apparecchio

⚠ Accertarsi che il valore di tensione indicato sul blocco motore corrisponda a quello di energia cui si intende collegare l'apparecchio

⚠ Quando l'apparecchio è in funzione, evitare di posizionare l'orifi zio di aspirazione in prossimità di parti delicate del corpo come gli occhi, la bocca, le orecchie, ecc.

LEGGERE IL MANUALE DI ISTRUZIONI PRIMA DI USARE L'APPARECCHIO.

APPARECCHIO ADATTO PER ASPIRARE SIA POLVERE CHE LIQUIDI. ROBUSTO E POTENTE, SEMPLICE DA USARE, CON GLI ACCESSORI DI CUI E' DOTATO DIVENTA UNO STRUMENTO VERAMENTE EFFICACE PER UNA PULIZIA PROFONDA E RAPIDA. QUESTO APPARECCHIO È ADATTO PER L'USO COLLETTIVO, PER ESEMPIO IN ALBERGHI, SCUOLE, OSPEDALI, FABBRICHE, NEGOZI, UFFICI E IN RESIDENCE.
INDICAZIONI DA OSSERVARE SCRUPOLOSAMENTE

⚠ Assicurarsi che il galleggiante, che ha la funzione di fermare l'aspirazione quando il fusto sia completa-mente pieno di liquido o in caso di ribaltamento, non presenti danneggiamenti od ostruzioni che possano impedirne la salita. Pulire regolarmente il galleggiante (dispositivo di limitazione del livello dell'acqua) secon-do le istruzioni e controllare se vi sono segni di danni

⚠ Questo apparecchio non è adatto a raccogliere polvere pericolosa

⚠ Non aspirare sostanze infi ammabili (es.cenere del camino), esplosive, tossiche o pericolose per la salute

⚠ L'apparecchio non è idoneo ad ambienti protetti contro le scariche elettrostatiche

⚠ Usare soltanto le spazzole fornite con l'apparecchio o quelle specifi cate nel manuale di istruzioni. L'uso di altre spazzole può compromettere la sicurezza.

⚠ Non lasciare incustodito l'apparecchio funzionante

⚠ In caso di fuga di schiuma o liquido spegnere immediatamente

⚠ In caso di ribaltamento si raccomanda di rialzare l'apparecchio prima di spegnerlo

⚠ Non aspirare acqua da recipienti, lavandini, vasche, ecc.

⚠ Non aspirare detergenti aggressivi poiché potrebbero danneggiare l'apparecchio

⚠ Non aspirare materiali che possono danneggiare gli elementi fi ltranti (es. pezzi di vetro, metallo ecc)

PERICOLO!
Presenza di corrente elettrica!

- Non tirare mai o alzare l'apparecchio utilizzando il cavo elettrico
- L'unità non deve essere usata all'aperto quando piove
- Non immergere l'apparecchio in acqua per la pulizia, né lavarlo con getti d'acqua
- Togliere sempre la spina dalla presa di corrente prima di effettuare qualsiasi tipo di intervento sull'-apparecchio o quando questo rimane incustodito o alla portata di bambini o di persone non coscienti die propri atti
- Controllare regolarmente il cavo di alimentazione alla ricerca di danni, quali screpolature o invecchiamento. Sostituire il cavo prima di usarlo ulteriormente
- Se il cavo di alimentazione è danneggiato, esso deve essere sostituito dal costruttore o dal suo servizio di assistenza tecnica o comunque da una persona con qualifi ca similare, in modo da prevenire ogni rischio
- Utilizzando prolunghe elettriche, assicurarsi che queste appoggino su superfi ci asciutte e protette da eventuali spruzzi d'acqua

PERICOLO!
Pericolo di lesioni!

- Manutenzioni e riparazioni devono essere effettuate sempre da personale specializzato; le parti che eventualmente si guastassero vanno sostituite solo con ricambi originali
- è vietata qualsiasi modifi ca all'apparecchio. La manomissione può provocare incendi, danni anche mortali all'utilizzatore oltre al decadimento della garanzia.
- Il fabbricante declina ogni responsabilità per danni causati a persone o cose in seguito al mancato rispetto di queste istruzioni o se l'apparecchio viene usato in modo irragionevole.

Non gettare gli apparecchi elettrici tra i rifi uti domestici. In accordo alla Direttiva Europea 2012/19/EU sulle apparecchiature elettriche ed elettroniche di scarto (RAEE) e la sua adozione da parte del diritto nazionale, gli apparecchi elettrici che non siano più funzionali all'uso devono essere raccolti separatamente e indirizzati allo smaltimento ecologico.

Gli apparecchi usati contengono materiali riciclabili preziosi, che dovrebbero pertanto essere conferiti al riciclaggio per assicurare il loro riutilizzo. Batterie, olio e sostanze simili non devono essere dispersi nell'ambiente. Smaltire pertanto gli apparecchi usati attraverso idonei centri di raccolta.

Simboli riportati nel manuale d'uso

PERICOLO!
Pericolo di lesioni!

PERICOLO!
Presenza di corrente elettrica!

Non utilizzare detergenti molto spumeggianti.

Non aspirare sostanze infi ammabili (es.cenere del camino), esplosive, tossiche o pericolose per la salute

IT
Dichiarazione di conformità UE

Con la presente si dichiara che la macchina qui di seguito indicata, in base alla sua concezione, al tipo di costruzione e nella versione da noi introdotta sul mercato, è conforme ai requisiti fondamentali di sicurezza e di sanità delle direttive CE.

In caso di modifiche apportate alla macchina senza il nostro consenso, la presente dichiarazione perde ogni validità.

Prodotto: Aspiratore solidi-liquidi
Modelo: Waterking (1090XX) / Waterking XL (1099XX)

Direttive UE pertinenti
2006/42/CE
2014/30/UE

Norme armonizzate applicate
EN 60335-1:2012
EN 60335-2-69:2012
EN 62233:2008
EN 55014-1:2017
EN 55014-2:2015
EN IEC 61000-3-2:2019
EN 61000-3-3:2013

SPRiNTUS GmbH, 73642 Welzheim / Germany
01.04.2024

Johannes Hofmann
Regulatory Affairs Specialist

Índice de contenidos

Puesta en marcha 10
Seguridad 10-11
Símbolos del manual de instrucciones 11
Declaración UE de conformidad.....11
Manejo..... 26-32
Datos técnicos 33
Accesorios y piezas de repuesto..... 34-35
Garantía..... 36

SEGURIDAD

ADVERTENCIA
¡Peligro de lesionarse!

⚠ Este aparato no está destinado para uso por parte de personas (incluidos niños) con discapacidades físicas, sensoriales o mentales, o sin experiencia y conocimiento, a menos que hayan recibido instrucciones relativas al uso del aparato y sean vigilados por una persona responsable de su seguridad

⚠ Los niños deberían estar vigilados con el fin de evitar que jueguen con el aparato

⚠ Los componentes del embalaje pueden constituir potenciales peligros (por ejemplo, bolsa de plástico): mantenerlos por tanto fuera del alcance de los niños y otras personas no conscientes de sus propias acciones

⚠ Toda utilización diferente de aquéllas indicadas en el presente manual, puede constituir un peligro, por lo cual debe evitarse

⚠ Antes de ser utilizado, el aparato debe estar montado correctamente en cada una de sus partes. Además, comprobar que los elementos fi ltrantes (por ejemplo, bolsa de papel, cartucho fi ltro, etc.) estén correctamente montados y funcionen de forma efi ciente

⚠ Asegurarse de que la toma sea conforme al enchufe del aparato

⚠ Asegurarse de que el valor de tensión indicado en el bloque motor corresponda al de la energía a la que se desea conectar el aparato

⚠ Cuando el aparato se encuentra en funcionamiento, evitar colocar el orifi cio de aspiración en las proximidades de partes delicadas del cuerpo como los ojos, la boca, las orejas, etc.

LEER EL MANUAL DE INSTRUCCIONES ANTES DE UTILIZAR EL ASPIRADOR.

APARATO APTO PARA ASPIRAR TANTO POLVO COMO LÍQUIDOS, RESISTENTE Y POTENTE, FÁCIL DE USAR, CON LOS ACCESORIOS EN DOTACIÓN SE CONVIERTE EN UN EQUIPO VERDADERAMENTE EFICAZ PARA CONSEGUIR UNA LIMPIEZA PROFUNDA Y RÁPIDA.
EL USO DE ESTE APARATO ES APTO PARA LUGARES COLECTIVOS, POR EJEMPLO EN HOTELES, COLEGIOS, HOSPITALES, FÁBRICAS, TIENDAS, OFICINAS Y RESIDENCIAS.
INDICACIONES A CUMPLIR ESCRUPULOSAMENTE

⚠ Asegurarse de que el fl otador, el cual posee la función de detener la aspiración cuando el cuerpo del apara to esté completamente lleno de líquido o en caso de vuelco, no presente daños u obstrucciones que puedan impedir la subida. Limpiar regularmente el flotador (dispositivo de limitación del nivel del agua) según las instrucciones y controlar si hay señales de daños

⚠ Este aparato no es adapto para recoger polvo peligroso

⚠ No aspirar sustancias infl amables (por ejemplo, cenizas de la chimenea), explosivas, tóxicas o peligrosas para la salud

⚠ El aparato no es idóneo para ambientes protegidos contra las descargas electroestáticas

⚠ Usar solamente los cepillos proporcionados con el aprato o aquéllos especifi cados en el manual de instrucciones. El uso de otros cepillos puede comprometer la seguridad

⚠ No dejar sin vigilancia el aparato funcionante

⚠ En caso de fuga de espuma o líquido, apagar inmediatamente

⚠ En caso de vuelco, se recomienda volver a levantar el aparato antes de apagarlo

⚠ No aspirar agua de recipientes, lavabos, bañeras, etc.

⚠ No aspirar detergentes agresivos ya que podrían dañar el aparato

⚠ No aspirar materiales que puedan dañar los elementos filtrantes (por ejemplo, trozos de cristal, metal, etc.)

ADVERTENCIA
¡Peligro – Corriente eléctrica!

- ⚠ No tirar nunca del aparato o levantarlo utilizando el cable eléctrico
- ⚠ El aparato no debe utilizarse en el exterior cuando llueve.
- ⚠ No sumergir el aparato en agua para la limpieza, ni lavarlo con chorros de agua
- ⚠ Quitar siempre el enchufe de la toma de corriente antes de efectuar cualquier tipo de intervención en el aparato o cuando éste permanezca sin vigilancia o al alcance de niños o de personas no conscientes de sus propios actos
- ⚠ Controlar regularmente el cable de alimentación con el fin de buscar daños, tales como fi suras o deterioro. Sustituir el cable antes de usarlo ulteriormente
- ⚠ Si el cable de alimentación está dañado, debe ser sustituido por el constructor o por el servicio de asistencia técnica o, en cualquier caso, por una persona con cualificación similar con el fin de prevenir todo riesgo
- ⚠ Utilizando prolongadores eléctricos, asegurarse de que éstos se apoyen sobre superfi cies secas y protegidas de eventuales salpicaduras de agua

ADVERTENCIA
¡Peligro de lesionarse!

- ⚠ Manutenciones y reparaciones deben ser realizadas siempre por personal especializado; las partes que eventualmente se averiasen, deben sustituirse sólo con recambios originales
- ⚠ Está prohibido realizar cualquier modificación al aparato. La manipulación puede provocar incendios, daños incluso mortales al utilizador más allá del vencimiento de la garantía
- ⚠ El fabricante declina toda responsabilidad por daños causados a personas o cosas debidos al faltado respeto de estas intrucciones o si el aparato es usado de forma irrazonable

No tire los aparatos eléctricos dentro de la basura doméstica. De acuerdo con la Directiva Europea 2012/19/EU sobre los residuos de aparatos eléctricos y electrónicos (RAEE), y su adopción por parte de la legislación nacional, los aparatos eléctricos que ya no resulten funcionales para su uso deben recogerse de forma separada y enviarse para su eliminación ecológica al lugar correspondiente.
Los aparatos viejos contienen materiales valiosos reciclables que debieran aprovecharse. Evite el contacto de baterías, aceites y materias semejantes con el medioambiente. Deshágase de los aparatos viejos recurriendo a sistemas de recogida apropiados.

Símbolos del manual de instrucciones

ADVERTENCIA
¡Peligro de lesionarse!

ADVERTENCIA
¡Peligro – Corriente eléctrica!

No utilice detergentes altamente espumosos.

No aspirar sustancias infl amables (por ejemplo, cenizas de la chimenea), explosivas, tóxicas o peligrosas para la salud

ES
Declaración UE de conformidad

Por la presente declaramos que la máquina designada a continuación cumple, tanto en lo que respecta a su diseño y tipo constructivo como a la versión puesta a la venta por nosotros, las normas básicas de seguridad y sobre la salud que figuran en las directivas comunitarias correspondientes.
La presente declaración perderá su validez en caso de que se realicen modificaciones en la máquina sin nuestro consentimiento explícito.

Producto: aspirador en húmedo/seco
Modelo: Waterking (1090XX) / Waterking XL (1099XX)

Directivas comunitarias aplicables
2006/42/CE
2014/30/UE

Normas armonizadas aplicadas
EN 60335-1:2012
EN 60335-2-69:2012
EN 62233:2008
EN 55014-1:2017
EN 55014-2:2015
EN IEC 61000-3-2:2019
EN 61000-3-3:2013

SPRiNTUS GmbH, 73642 Welzheim / Germany
01.04.2024

Johannes Hofmann
Regulatory Affairs Specialist

Índice

Antes da colocação em funcionamento..... 12
Instruções de segurança 12-13
Símbolos no manual de instruções 13
Declaração de conformidade da UE..... 13
Funcionamento 26-32
Dados técnicos..... 33
Peças de substituição e acessórios 34-35
Garantia 36

Antes da colocação em funcionamento

Antes de colocar o aparelho em funcionamento pela primeira vez, leia e o manual de instruções e as instruções de segurança antes de utilizar o aparelho pela primeira vez. A inobservância das instruções de utilização e das instruções de segurança pode provocar danos no aparelho e perigo para o utilizador e para outras pessoas. O aparelho é adequado para aspirar pó e líquidos. É robusto, potente e fácil de manusear. Os acessórios fornecidos tornam-no num
Os acessórios fornecidos fazem dele um instrumento indispensável para uma limpeza rápida e completa.
O aparelho foi concebido para uso comercial.

INSTRUÇÕES DE SEGURANÇA

AVISO!
Risco de ferimentos!

⚠ Este aparelho não deve ser utilizado por pessoas (incluindo crianças) com deficiências físicas, sensoriais ou mentais ou com falta de experiência ou conhecimentos, exceto se tiverem conhecimentos, exceto se tiverem recebido instruções instruções sobre o modo de utilização do aparelho e sejam supervisionadas por uma pessoa responsável pela sua segurança. responsável pela sua segurança.

⚠ As crianças devem ser vigiadas de modo a não brincarem com brincar com o aparelho.

⚠ Os elementos da embalagem (por exemplo, saco de plástico) podem constituir um perigo potencial para as crianças e outras pessoas que não tenham consciência das suas acções. Manter fora do alcance dos animais.

⚠ Qualquer utilização incorrecta pode ser perigosa, pelo que deve ser evitada.

⚠ O aparelho deve ser instalado corretamente antes de ser utilizado. antes da utilização. É igualmente necessário verificar se os elementos filtrantes (por exemplo, saco de papel, cartucho de filtro, etc.) estão corretamente instalados e eficientes.

⚠ Verificar se a tomada é compatível com a ficha do aparelho.

⚠ Verificar se o valor de tensão indicado no bloco do motor corresponde ao valor de energia ao qual o aparelho deve ser ligado.

⚠ Durante o funcionamento do aparelho, evitar aproximar a abertura de aspiração das partes sensíveis do corpo, omo os olhos, a boca, os ouvidos, etc.

⚠ Verificar se o flutuador, que deve parar a aspiração quando o reservatório está cheio de líquido ou tombado, não está danificado ou bloqueado de forma a impedir a sua subida. Limpe regularmente o flutuador (dispositivo de limitação do nível de água) de acordo com as instruções e verifique se há sinais de danos.

⚠ Este aparelho não é adequado para aspirar poeiras perigosas.

⚠ Não queimar ou deitar fumo (por exemplo, cinzas de lareira), objectos explosivos, tóxicos ou nocivos. aspirar os objectos

.

⚠ O aparelho não é adequado para ambientes protegidos contra descargas electrostáticas.

⚠ Utilizar apenas os acessórios originais fornecidos com o aparelho.

⚠ Não deixar o aparelho em funcionamento sem vigilância.

⚠ Desligar imediatamente em caso de fuga de líquido ou de espuma.

⚠ Se o aparelho tombar, recomenda-se que seja o aparelho na vertical antes de o desligar.

⚠ Não aspirar líquidos agressivos, pois estes podem danificar o aparelho.

⚠ Não aspirar materiais susceptíveis de danificar os elementos filtrantes (por exemplo, estilhaços de vidro, metal, etc.).

AVISO!
Perigo devido a corrente eléctrica

- Nunca puxar ou levantar o aparelho pelo cabo de alimentação.
- O aparelho não deve ser utilizado ao ar livre quando está a chover.
- Não mergulhar o aparelho na água nem lavá-lo com um jato de água para o limpar.
- Desligue sempre a ficha da tomada antes de efetuar qualquer trabalho ou quando o aparelho não estiver a ser utilizado.
- Verifique sempre se o cabo de alimentação apresenta danos, tais como fissuras ou sinais de envelhecimento. Substitua o cabo antes de o utilizar.
- Se o cabo de alimentação eléctrica estiver danificado, deve ser substituído pelo fabricante, pelo seu centro de assistência técnica ou por uma pessoa qualificada para evitar qualquer perigo.
- Quando utilizar cabos de extensão eléctrica, certifique-se de que estes assentam em superfícies secas e estão protegidos de salpicos de água.

AVISO!
Risco de ferimentos!

- A manutenção e as reparações devem ser sempre efectuadas por pessoal qualificado; as peças danificadas só podem ser substituídas por peças sobressalentes originais.
- É proibida qualquer modificação do aparelho. Para além de invalidar a garantia, as modificações podem provocar incêndios e ferimentos, incluindo a morte, no utilizador.
- O fabricante não se responsabiliza por danos materiais ou pessoais resultantes da inobservância deste manual de instruções ou da utilização incorrecta do aparelho.

Não elimine os aparelhos eléctricos juntamente com o lixo doméstico. De acordo com a Diretiva Europeia 2012/19/UE relativa aos resíduos de equipamentos eléctricos e electrónicos (REEE) e a sua introdução na legislação nacional, os resíduos de equipamentos eléctricos e electrónicos devem ser recolhidos separadamente e eliminados de forma ecológica.

Os aparelhos antigos contêm materiais recicláveis valiosos que devem ser reciclados. As pilhas, o óleo e substâncias semelhantes não podem ser libertados para o ambiente. Por isso, é favor eliminar os aparelhos velhos através de sistemas de recolha adequados.

Símbolos no manual de instruções

AVISO!
Risco de ferimentos!

AVISO!
Perigo devido a corrente eléctrica

Não utilizar produtos de limpeza com espuma

Não aspirar objectos em chamas ou em combustão lenta (por exemplo, cinzas de lareira), explosivos, tóxicos ou nocivos.

PT
Declaração de Conformidade UE

Devido à sua conceção e construção, a máquina abaixo mencionada está em conformidade com os requisitos básicos de segurança e saúde relevantes das diretivas da UE.
Se a máquina for modificada pelo cliente, esta declaração perde a sua validade.

Produto: Aspirador a seco e a húmido
Tipo: Waterking (1090XX) / Waterking XL (1099XX)

Diretivas relevantes da UE
2006/42/EG
2014/30/EU

Normas harmonizadas aplicadas
EN 60335-1:2012
EN 60335-2-69:2012
EN 62233:2008
EN 55014-1:2017
EN 55014-2:2015
EN IEC 61000-3-2:2019
EN 61000-3-3:2013

SPRiNTUS GmbH, 73642 Welzheim / Germany
01.04.2024

Johannes Hofmann
Regulatory Affairs Specialist

Obsah

Před prvním použitím 14
Bezpečnostní pokyny 14-15
Symboly použité v návodu k obsluze 15
EU prohlášení o shodě.....15
Obsluha 26-32
Technické údaje.....33
Příslušenství a náhradní díly 34-35
Záruka 36

Před prvním použitím

Před prvním použitím pročtěte a pak dodržujte tento návod k použití a bezpečnostní pokyny.
Nedodržení nebo nedbalé dodržování těchto pokynů může vést k funkčním poruchám stroje a k ohrožení obsluhy stroje nebo dalších osob.
Tento stroj je určen pro nasávání prachu. Je robustní, vysoce výkoný a jednoduše ovladatelný.
Příslušenství, které je v obsahu dodávky, z něj dělá nepostradatelnou pomůcku pro důkladné a rychlé čištění.
Stroj je určen pro obchodní použití.

Bezpečnostní pokyny

Pozor!
Nebezpečí zranění!

⚠ Tento stroj nesmí být použit osobami (včetně dětí s fyzickými nebo duševnímy zábranamy nebo těmi bez zkušeností nebo znalosti o stroji, aniž by dostali instrukce o použití stroje a aniž by byli pod dozorem osoby, která je zodpovědná za jejich bezpečí.

⚠ Děti mají být pod dozorem, aby stroj nepoužili jako hračku.

⚠ Balicí prvky (např. plastové sáčky) mohou být dětem a jiným osobám potencielně nebezpečné, jelikož si neuvědomují rizika jejich jednání. Skladujte tyto prvky tak, aby byly domácí zvěři nedostupné.

⚠ Každé použití pro účely jiné než určené může být nebezpečné a nesmí se proto provádět.

⚠ Před prvním použití musí být stroj správně smontován. Dále musí být zkontrolováno, jestli jsou filtry správně namontované a výkonné.

⚠ Zkontrolovat, jestli zásuvka je patřičná pro danou zástrčku stroje.

⚠ Zkontrolovat, jestli hodnota napětí, uvedená na motorovém bloku odpovídá zdroji energie, použitý pro stroj.

⚠ Při chodu stroje má být zajištěno, že se nasávací otvor nenachází poblíž citlivých částí těla, jako jsou oči, ústa, uši atd.

⚠ Přezkoumat, jestli plavec, který má zabránit dalšímu nasávání když je nádoba plná nebo když se stroj překlopí, není poškozen nebo ucpán a tím nefunkční. Plavce (system pro omezení hladiny tekutiny v nádobě) pravidelně dle předpisu čistit a kontrolovat.

⚠ Tento stroj není určen pro nasávání nebezpečného prachu.

⚠ Nenasávát hořící nebo doutnající (např. Popel z kamen), explozivní, jedovaté nebo zdraví škodící látky nebo prvky.

⚠ Stroj není určen pro prostředí, která jsou chráněna proti elektrostatickým výbojům.

⚠ Používejte jen původní příslušenství, dodané se strojem.

⚠ Zapnutý stroj nenechat bez dozoru.

⚠ Při vytékání kapaliny nebo pěny ihned vypnout.

⚠ Pokud se stroj překlopí, je doporučeno, před výpnutím stroj postavit zpět.

⚠ Nenasávejte agresivní tekutiny, jelikož by mohly stroj poškodit.

⚠ Nenasávat materiály, které by mohly poškodit filtry (např. střepiny skla, kov atd.)

Varování!
Nebezpečí díky elektrickému proudu.

- Nikdy netahejte nebo nezdvyhejte stroj pomocí elektrického kabelu
- Zařízení se nesmí používat venku, když prší.
- Pro čištění neponořujte stroj pod vodu a nepostřikujte vodou.
- Před každým vstupem do stroje a vždy, když je stroj bez dozoru, odpojte kabel ze zásuvky.
- Kabel kontrolujte pravidelně na poškození jako jsou trhliny, nebo stářím způsobené poškození.

  Případně kabel před dalším použití nahrad´te.
- Pokud je kabel poškozen, musí být vyměněn výrobcem, jeho autorizovaným servisem nebo kvalifikovanou osobou, aby nedošlo k jakému koliv nebezpečí.
- Při použití elektrických prodlužovacích kabelů musí být zkontrolováno, zdaly tyto leží na suchém podkladu a jsou zajištěny proti postřiku vodou.

Pozor!
Nebezpečí zranění!

- Údržba a opravy musí být provedeny odborným personálem. Případně musí být zničené díly nahrazeny původnímy náhradními díly.
- Každá změna stroje je zakázaná. Mimo ztráty záruky mohou změny vést k požáru a zranění, i smrtelnému, uživatele.
- Výrobce nepřebírá ručení za škody na věcech nebo osobách, které vznikly na základě nedodržení předpisů tohoto návodu nebo zneužitím stroje.

Elektrický stroj nelikvidovat v komunálním odpadě. V souladu s evropskou směrnicí 2012/19/EU o starých elektrických a elektronických strojích (WEEE) a jejím zavedením do státního práva, musí staré stroje být likvidovány zvlášť ekologicky příznivím způsobem. Staré stroje obsahují cenné recyklovatelné materiály, které by se měly dodat k novému zpracování.
Baterie, maziva a podobné látky nesmí uniknout do životního prostředí. Likvidujte proto prosím staré stroje prostřednictvím vhodných sběrných systémů.

Symboly použité v návodu k obsluze

Pozor!
Nebezpečí zranění!

Varování!
Nebezpečí díky elektrickému proudu.

Nepoužívejte silně pěnící čisticí prostředky.

Nenasávát hořící nebo doutnající (např. Popel z kamen), explozivní, jedovaté nebo zdraví škodící látky nebo prvky.

CZ
EU prohlášení o shodě

Tímto prohlašujeme, že níže označené stroje odpovídají jejich základní koncepcí a konstrukčním provedením, stejně jako námi do provozu uvedenými konkrétními provedeními, příslušným zásadním požadavkům o bezpečnosti a ochraně zdraví směrnic ES. Při jakýchkoli na stroji provedených změnách, které nebyly námi odsouhlaseny, pozbývá toto prohlášení svou platnost.

Výrobek: Vysavač na mokro a na sucho
Typ: Waterking (1090XX) / Waterking XL (1099XX)

Příslušné směrnice EU
2006/42/ES
2014/30/EU

Použité harmonizované normy
EN 60335-1:2012
EN 60335-2-69:2012
EN 62233:2008
EN 55014-1:2017
EN 55014-2:2015
EN IEC 61000-3-2:2019
EN 61000-3-3:2013

SPRiNTUS GmbH, 73642 Welzheim / Germany
01.04.2024

Johannes Hofmann
Regulatory Affairs Specialist

Spis treści

Przed uruchomieniem..... 16
Wskazówki bezpieczeństwa..... 16-17
Symbole w instrukcji obsługi..... 17
Deklaracja zgodności UE 17
Obsługa 26-32
Dane techniczne..... 33
Wyposażenie dodatkowe i części zamienne 34-35
Gwarancja 36

WSKAZÓWKI BEZPIECZEŃSTWA

UWAGA !
Niebezpieczeństwo obrażenia !

⚠ Niniejszy sprzęt nie powinien być używany przez osoby (włączając dzieci) o niepełnych zdolnościach fi zycznych, sensorycznych lub umysłowych, lub bez doświadczenia i znajomości, chyba że otrzymały one instrukcje odnośnie użytkowania sprzętu i są kontrolowane przez osobę odpowiedzialną za ich bezpieczeństwo.

⚠ Dzieci powinny znajdować się pod kontrolą, tak aby mieć pewność, że nie bawią się sprzętem.

⚠ Składniki opakowania mogą stanowić potencjalne niebezpieczeństwo (np. worek plastykowy): chronić je zatem przed dziećmi i innymi osobami lub zwierzętami nieświadomymi swoich czynów.

⚠ Każde użycie odmienne od wskazanego w niniejszym podręczniku może stanowić niebezpieczeństwo, dlatego trzeba go unikać.

⚠ Przed rozpoczęciem użycia każda część sprzętu musi być właściwie zamontowana. Ponadto upewnić się, czy elementy fi ltrujące (np. Worek papierowy, wkład fi ltru itp.) są właściwie zamontowane i sprawne.

⚠ Upewnić się czy gniazdo wtyczkowe jest dostosowane do wtyczki sprzętu.

⚠ Upewnić się czy wartość napięcia wskazanego na bloku silnika odpowiada wartości energii, do której zamierza się podłączyć sprzęt.

⚠ Podczas działania sprzętu unikać umieszczania otworu ssania w pobliżu delikatnych części ciała takich jak oczy, usta, uszy, itp.

PRZED URUCHOMIENIEM

PRZED PIERWSZYM URUCHOMIENIEM NALEŻY ZA POZNAĆ SIĘ Z NINIEJSZĄ INSTRUKCJĄ OBSŁUGI I ZAŁĄCZONĄ BROSZURĄ PT. WSKAZÓWKI BEZPIEC ZEŃSTWA DOTYCZĄCE URZĄDZEŃ DO ODSYSANIA W WYNIKU NIEPRZESTRZEGANIA WSKAZÓWEK ZA WARTYCH W NINIEJSZEJ INSTRUKCJI OBSŁUGI I WSKAZÓWEK BEZPIECZEŃSTWA MOŻLIWE JEST POWSTANIE SZKÓD W URZĄDZENIU ORAZ SYTUACJI NIEBEZPIECZNYCH DLA OBSŁUGUJĄCEGO LUB INNYCH OSÓB. SPRZĘT NADAJĄCY SIĘ DO SSANIA TAK KURZU JAK PŁYNÓW. SOLIDNY I MOCNY, ŁATWY W UŻYCIU, Z OSPRZĘTEM W KTÓRY JEST WYPOSAŻONY, STAJE SIĘ NARZĘDZIEM NAPRAWDĘ EFEKTYWNYM DO DOGŁĘBNEGO I SZYBKIEGO SPRZĄTANIA. SPRZĘT TEN NADAJE SIĘ DO UŻYCIA ZESPOŁOWEGO, NA PRZYKŁAD W HOTELACH, SZKOŁACH, SZPITALACH, FABRYKACH, SKLEPACH, BIURACH I W REZYDENCJACH.

⚠ Upewnić się czy pływak, którego funkcją jest wstrzymanie ssania kiedy trzon jest całkowicie wypełniony płynem lub w przypadku wywrócenia, nie jest uszkodzony lub zatkany, co uniemożliwiłoby jego podnoszenie się. Czyścić regularnie pływak (urządzenie do ograniczenia poziomu wody) według instrukcji i kontrolować czy pojawiają się oznaki uszkodzenia.

⚠ Sprzęt niniejszy nie jest przeznaczony do wsysania pyłów niebezpecznych

⚠ Nie wsysywać substancji łatwopalnych (np. popiołu z kominka), wybuchowych, toksycznych lub niebezpiecznych dla zdrowia.

⚠ Sprzęt nie jest zdatny do pomieszczeń chronionych przed wyładowaniami elektrostatycznymi.

⚠ Używać jedynie szczotek dostarczonych ze sprzętem lub wymienionych w podręczniku z instrukcją. Użycie innych szczotek może być niebezpieczne.

⚠ Nie pozostawiać działającego sprzętu bez nadzoru.

⚠ W przypadku uchodzenia piany lub cieczy, wyłączyć natychmiast.

⚠ W przypadku wywrócenia zaleca się podnieść sprzęt przed wyłączeniem go.

⚠ Nie wysysać silnych detergentów, ponieważ mogłyby uszkodzić odkurzacz.

⚠ Nie wysysać materiałów, które mogą uszkodzić elementi filtrujące (np. odłamków szkła, metalu, itp.)

UWAGA !
Niebezpieczeństwo zwarcia elektrycznego !

- Nigdy nie ciągnąć ani nie podnosić sprzętu używając kabla elektrycznego.
- Urządzenie nie może być używane na zewnątrz w czasie deszczu.
- Nie zanurzać sprzętu w wodzie dla wyczyszczenia go ani nie myć go pod bieżącą wodą.
- Wyciągnąć zawsze wtyczkę z gniazdka prądu przed dokonaniem jakichkolwiek działań na sprzęcie i kiedy ten pozostaje niechroniony lub w zasięgu dzieci, lub osób nieświadomych swoich czynów.
- Regularnie sprawdzać kabel zasilania w celu poszukiwania uszkodzeń, takich jak pęknięcia lub zużycie. Wymienić kabel przed ponownym użyciem.
- Jeżeli kabel zasilania jest uszkodzony, musi być wymieniony przez konstruktora lub jego serwis techniczny, lub jakkolwiek przez osobę o podobnych kwalifi kacjach, tak aby zapobiec wszelkiemu ryzyku.
- Używając przedłużaczy elektrycznych upewnić się, czy leżą one na powierzchni suchej i chronionej przed ewentualnymi pryśnięciami wody.

UWAGA !
Niebezpieczeństwo obrażenia !

- Konserwacja i reparacja muszą być przeprowadzane zawsze przez personel wyspecjalizawany; części, które ewentualnie się zepsują, zastępuje się jedynie oryginalnymi częściami zamiennymi.
- Zabrania się jakiejkolwiek modyfi kacji sprzętu. Naruszenie może spowodować pożar, szkody nawet ze skutkiem śmiertelnym dla użytkownika, a ponadto utratę gwarancji.
- Producent nie ponosi żadnej odpowiedzialności za szkody wyrządzone osobom lub rzeczom w następstwie nieprzestrzegania tych instrukcji lub gdy sprzęt jest używany w sposób nieracjonalny.

Nie wyrzucać sprzętu elektrycznego razem z domowymi odpadkami!
Zgodnie z normą dyrektywy 2012/19/EU o odpadkach w rodzaju aparatury elektrycznej i elektronicznej (RAEE), i poprzez dokonanie przyjęcia norm do prawa państwowego, sprzęt elektryczny i elektroniczny już nieprzydatny musi być zbierany oddzielnie i wysyłany do ponownego użycia ekologicznego.

Symbole w instrukcji obsługi

UWAGA !
Niebezpieczeństwo obrażenia !

UWAGA !
Niebezpieczeństwo zwarcia elektrycznego !

Nie stosować silnie pieniących się środków czyszczących.

Nie wsysywać substancji łatwopalnych (np. popiołu z kominka), wybuchowych, toksycznych lub niebezpiecznych dla zdrowia.

PL
Deklaracja zgodności UE

Niniejszym oświadczamy, że określone poniżej urządzenie odpowiada pod względem koncepcji, konstrukcji oraz wprowadzonej przez nas do handlu wersji obowiązującym wymogom dyrektyw UE dotyczącym wymagań w zakresie bezpieczeństwa i zdrowia. Wszelkie nie uzgodnione z nami modyfikacje urządzenia powodują utratę

Product: Odkurzacz do pracy na sucho i mokro
Type: Waterking (1090XX) / Waterking XL (1099XX)

Obowiązujące dyrektywy UE
2006/42/WE
2014/30/UE

Spełnia wymogi określone obowiązującymi przepisami.
EN 60335-1:2012
EN 60335-2-69:2012
EN 62233:2008
EN 55014-1:2017
EN 55014-2:2015
EN IEC 61000-3-2:2019
EN 61000-3-3:2013

SPRiNTUS GmbH, 73642 Welzheim / Germany
01.04.2024

Johannes Hofmann
Regulatory Affairs Specialist

Vsebinsko kazalo

Zagon 18
Bezpečnosť 18-19
Simboli v navodilu za uporabo..... 19
EÚ Vyhlásenie o zhode 19
Uporaba..... 26-32
Tehnični podatki..... 33
Pribor in nadomestni deli 34-35
Záruka 36

Pred použitím si pozorne prečítajte používateľskú príručku a bezpečnostné informácie.

Správne používanie:
Tento prístroj je vhodný tak na čistenie prachu ako aj na čistenie tekutín.
Robustný, silný, jednoduchý na používanie a vybavený príslušenstvom, ktoré ho robí veľmi efektívnym pre rýchle a hĺbkové čistenie.
Tento prístroj je výborný pre používanie napr. v hoteloch, školách, nemocniciach, obchodoch, priemyselných priestoroch a obytných priestoroch.

BEZPEČNOSŤ

POZOR!
Nebezpečenstvo úrazu!

⚠ Tento prístroj by nemali obsluhovať osoby (vrátane detí s obmedzenými pohybovými, mentálnymi, alebo vnímacími schopnosťami, alebo bez potrebných skúseností a vedomostí, ak neboli predtým riadne poučení o používaní stroja, alebo ak na ich bezpečnosť nedohliada zodpovedná osoba.

⚠ Dávajte pozor na deti, aby sa nehrali so zariadením.

⚠ Niektoré časti balenia môžu predstavovať možné nebezpečenstvo (napríklad igelitové sáčky): Musia byť preto uložené mimo dosahu detí a osôb, ktorým by daný predmet mohol ublížiť.
Uložte zariadenie tiež mimo dosahu zvierat.

⚠ Akékoľvek používanie iné ako to opísané v tomto manuáli môže predstavovať nebezpečenstvo, preto mu treba zabrániť.

⚠ Zariadenie musí byť správne poskladané.
Skontrolujte však, či boli správne poskladané filtrovacie časti (ako napríklad papierové vrecko, filter a pod.)

⚠ Uistite sa, že zásuvka je vhodná pre zapojenie prístroja do elektriny.

⚠ Uistite sa, či napätie vo Voltoch uvedené na motore je to isté, aké je v zásuvke, ku ktorej chcete prístroj pripojiť.

⚠ Zabráňte umiestňovaniu sacej trubice blízko citlivých častí ľudského tela ako napr. očí, úst, uší a pod, v čase keď je prístroj zapnutý.

⚠ Uistite sa, že plavák, ktorý slúži na zastavenie sania v prípade, že je zberná nádoba už plná tekutiny, alebo v prípade prevrátenia, nevykazuje známky poškodenia, alebo upchatia, čo by mohlo zabrániť saniu. Plavák pravidelne čistite podľa návodu a kontrolujte, či nie je poškodený.

⚠ Tento stroj nie je certifikovaný na prácu s nebezpečným prachom.

⚠ Nepoužívajte tento prístroj s horľavými, výbušnými ani toxickými, či jedovatými látkami a ani so žieravinami.

⚠ Zariadenie nie je vhodné pre prostredie chránené proti elektrostatickým výbojom.

⚠ Používajte len kefy dodávané k zariadeniu, alebo tie, ktoré sú uvedené v používateľskej príručke. Používanie iných kief môže ohroziť Vašu bezpečnosť.

⚠ Pokiaľ zariadenie pracuje, nenechávajte ho bez dozoru.

⚠ V prípade unikania peny, alebo tekutiny hneď vypnite prístroj.

⚠ V prípade prevrátenia najprv dvihnite prístroj a potom ho vypnite.

⚠ Nepoužívajte na agresívne čistiace prostriedky, pretože by mohli poškodiť prístroj.

⚠ Nepoužívajte na materiály, ktoré by mohli zničiť filtrovacie časti (napr. sklo, kov a pod.)

UPOZORNENIE!
Nebezpečenstvo úrazu elektrickým prúdom.

- Nikdy nedvíhajte, ani neťahajte zariadenie elektrický káblom.
- Prístroj sa nesmie používať vonku, keď prší.
- Neponárajte prístroj do vody ani ho nečistite vodnými tryskami.
- Vždy vytiahnite kábel prístroja z elektrickej zásuvky predtým, než začnete robiť akýkoľvek zásah do prístroja, alebo ak sa prístroj nepoužíva, alebo je medzi deťmi, alebo medzi ľuďmi, ktorí si celkom neuvedomujú dosah svojho konania.
- Pravidelne kontrolujte napájací kábel, či nie je niekde poškodený, zlomený, alebo opotrebovaný. Vymeňte ho pred ďalším používaním.
- Ak je napájací kábel poškodený, musí byť vymenený výrobcom, alebo autorizovaným servisným technikom, alebo inak kvalifikovaným pracovníkom, aby sa predišlo akémukoľvek riziku.
- Ak používate predlžovací kábel, uistite sa že leží na suchom povrchu a je chránený proti možnému obstriekaniu vodou.

POZOR!
Nebezpečenstvo úrazu!

- Údržbu a opravu môže robiť len špecializovaná osoba; poškodené časti musia byť nahradené originálnymi náhradnými dielmi.
- Je zakázané upravovať toto zariadenie. Takéto úpravy môžu spôsobiť požiar alebo aj smrteľné zranenia používateľovi a zánik záruky.
- Výrobca nenesie zodpovednosť za škody spôsobené ľuďom, alebo iným veciam, pri používaní prístroja nie v súlade s týmito inštrukciami, alebo ak bol prístroj použitý neprimerane.

Prehlasujeme, že prístroj opísaný nižšie, spĺňa relevantné základné bezpečnostné a zdravotné požiadavky EU legislatívy a to tak v prípade jeho základného dizajnu a konštrukcie ako i vo verzii, ktorá bola nami uvedená na trh.
Toto prehlásenie stráca platnosť ak bude prístroj upravený bez nášho predošlého schválenia.

Staré spotrebiče obsahujú hodnotné materiály, ktoré môžu byť recyklované; tieto by mali byť poslané na recykláciu. Batérie a akumulátory obsahujú látky, ktoré nesmú uniknúť do prostredia. Pri zbavovaní sa starých spotrebičov, batérií a nabíjateľných batérií využite prosím vhodný separovaný zber.

Simboli v navodilu za uporabo

POZOR!
Nebezpečenstvo úrazu!

UPOZORNENIE!
Nebezpečenstvo úrazu elektrickým prúdom.

Ne uporabljajte močno penečih se čistilnih sredstev.

Nepoužívajte tento prístroj s horľavými, výbušnými ani toxickými, či jedovatými látkami a ani so žieravinami.

SK
EÚ Vyhlásenie o zhode

S to izjavo potrjujemo, da spodaj omenjeni stroj zaradi svoje zasnove in načina izdelave ustreza temeljnim varnostnim in zdravstvenim zahtevam EU-standardov.

Proizvod: Mokro-suchý vysávač
Tip: Waterking (1090XX) / Waterking XL (1099XX)

Príslušné Smernice EÚ:
2006/42/ES
2014/30/EÚ

Uporabljene usklajene norme:
EN 60335-1:2012
EN 60335-2-69:2012
EN 62233:2008
EN 55014-1:2017
EN 55014-2:2015
EN IEC 61000-3-2:2019
EN 61000-3-3:2013

SPRiNTUS GmbH, 73642 Welzheim / Germany
01.04.2024

Johannes Hofmann
Regulatory Affairs Specialist

Tartalomjegyzék

Üzembevétel..... 20
Biztonsági tanácsok..... 20-21
Szimbólumok az üzemeltetési útmutatóban 21
EU konformitási nyiltakozat 21
Használat 26-32
Műszaki adatok..... 33
Tartozékok és alkatrészek 34-35
Garancia 36

KÉRJÜK, HOGY A GÉP HASZNÁLATA ELŐTT FIGYELMESEN OLVASSA EL A HASZNÁLATI ÚTMUTATÓT.

EZ A BERENDEZÉS SZÁRAZ SZEMÉT ÉS FOLYADÉK FELSZÍVÁSÁRA EGYARÁNT ALKALMAS. ROBUSZTUS, ERŐS, KÖNNYEN HASZNÁLHATÓ, ÉS TARTOZÉKAINAK KÖSZÖNHETŐEN HATÉKONYAN ALKALMAZHATÓ GYORS MÉLYTISZTÍTÁSRA. A PORSZÍVÓ SOKOLDALÚ HASZNÁLATRA ALKALMAS, PL. SZÁLLODÁK, ISKOLÁK, KÓRHÁZAK, GYÁRAK, ÜZLETEK ÉS LAKÓNEGYEDEK TAKARÍTÁSÁRA.

BIZTONSÁGI TUDNIVALÓK

VIGYÁZAT!
Sérülésveszély!

⚠ A készüléket olyan személyek (gyermekeket beleértve), akik fizikai, érzékszervi vagy pszichikai okokból vagy tapasztalatlanságból nem képesek a készüléket biztonsagos módon kezelni, csak felelős felnőtt személy felügyelete mellett használhatják.

⚠ Ügyeljen arra, hogy a gyermekek ne játsszanak a készülékkel.

⚠ A csomagolóanyagok (mint pl. műanyag zacskók) potenciális veszélyt jelentenek: tartsa távol gyermekektől és felügyeletet igénylő személyektől.

⚠ Kerülje a készülék használati útmutatóban leírtaktól eltérő használatát, mert veszélyt jelenthet.

⚠ Használat előtt a berendezés minden részét pontosan szerelje össze. Győződjön meg róla, hogy a szűrőegység részei (pl. porzsák, szűrőbetét, stb.) pontosan és megfelelően kerültek-e összeszerelésre.

⚠ Győződjön meg róla, hogy a fali csatlakozóaljzat megfelelő-e.

⚠ Ellenőrizze, hogy az adattáblán feltüntetett feszültség érték megegyezik-e a hálózati feszültséggel.

⚠ Használat közben ne tegye a szívófejet érzékeny testrészek, pl. szem, száj, fül, stb. közelébe.

⚠ Ellenőrizze, hogy az úszó nem sérült-e, és semmi nem akadályozza a felemelkedését. Az úszó feladata az, hogy leállítsa a szívást, ha tele van a tartály folyadékkal, vagy ha véletlenül eldől a gép. Rendszeresen tisztítsa meg az úszót az utasítás szerint, és ellenőrizze az épségét.

⚠ Ne használja a berendezést veszélyes szemét felszívására.

⚠ Ne használja a berendezést gyúlékony (hamu), robbanékony, mérgező vagy egészségre káros anyagok felszívására.

⚠ A készülék nem használható elektrosztatikus kisülés ellen védett helyeken.

⚠ Csak a berendezéssel szállított vagy a használati útmutatóban felsorolt szívófejeket használjon. Más eszközök használata veszélyezteti a biztonságot.

⚠ Ne hagyja felügyelet nélkül a működésben levő berendezést.

⚠ Ha a gépből hab vagy folyadék szivárog, azonnal kapcsolja le.

⚠ Ha a gép felborul, először állítsa fel, és csak utána kapcsolja ki.

⚠ Ne használjon erős tisztítószereket, mert a gép sérülését okozhatják.

⚠ Ne használja a berendezést a szűrő részeit károsító anyagok felszívására (pl. üveg, fém, stb.).

VIGYÁZAT!
Áramütésveszély!

- Soha ne húzza vagy emelje a gépet a hálózati csatlakozóvezetéknél fogva.
- A készüléket esőben nem szabad kültéren használni.
- Ne merítse vízbe a berendezést, és ne használjon vízsugarat a tisztításához.
- Mindig húzza ki a hálózati csatlakozóvezetéket a fali aljzatból, mielőtt karbantartási munkát végezne, vagy ha őrizetlenül hagyja a gépet, illetve, ha a közelben gyermekek vagy korlátozottan cselekvőképes személyek tartózkodnak.
- Rendszeresen ellenőrizze, hogy a hálózati vezeték nem sérült-e meg. Ha megsérült, azonnal hagyja abba a használatát és cserélje ki a vezetéket.
- Ha a hálózati vezeték sérült, cseréltesse ki a gyártóval vagy a központi szervizzel, vagy a veszélyek elkerülése érdekében mindenképpen szakemberrel.
- Hosszabbító vezeték használata esetén ügyeljen arra, hogy száraz, vízsugártól védett felületen helyezkedjen el.

VIGYÁZAT!
Sérülésveszély!

- A szerelési és karbantartási feladatokat kizárólag szakképzett személyzet végezheti; cseréhez csak eredeti gyári alkatrészt használjanak.
- Tilos a berendezésen bármilyen változtatást eszközölni. A barkácsolás tűz- és sérülésveszélyt, vagy a kezelő halálos balesetét okozhatja, és a garancia megszűnését vonja maga után.
- A gyártó nem vállal felelősséget olyan anyagi vagy személyi sérülésekért/károkért, melyek a használati útmutatóban foglalt utasítások és előírások figyelmen kívül hagyása, illetve a nem rendeltetésszerű használat miatt következtek be.

Az elhasználódott berendezések értékes anyagokat tartalmaznak, melyek újrahasznosíthatóak.
Kérjük, hogy az elhasználódott gépek leselejtezését a helyi rendelkezéseknek megfelelően végezze. Ügyeljen arra, hogy az elemek, olaj és hasonló anyagok ne szennyezzék a környezetet. Elhasználódott berendezését a kijelölt gyűjtőhelyen adja le.

Szimbólumok az üzemeltetési útmutatóban

VIGYÁZAT!
Sérülésveszély!

VIGYÁZAT!
Áramütésveszély!

Ne használjon erősen habzó tisztítószereket.

Ne használja a berendezést gyúlékony (hamu), robbanékony, mérgező vagy egészségre káros anyagok felszívására.

HU
EU konformitási nyiltakozat

Ezennel tanúsítjuk, hogy az alábbiakban megnevezett gép tervezése és építési módja alapján az általunk forgalomba hozott kivitelben megfelel az EK irányelvek vonatkozó, alapvető biztonsági és egészségügyi követelményeinek.
A gép jóváhagyásunk nélkül történő módosítása esetén ez a nyilatkozat elveszti érvényességet.

Termék: Száraz / nedves porszívó
Típus: Waterking (109.0XX) / Waterking XL (109.9XX)

Vonatkozó európai közösségi irányelvek
2006/42/EK
2014/30/EU

Alkalmazott harmonizált szabványok
EN 60335-1:2012
EN 60335-2-69:2012
EN 62233:2008
EN 55014-1:2017
EN 55014-2:2015
EN IEC 61000-3-2:2019
EN 61000-3-3:2013

SPRiNTUS GmbH, 73642 Welzheim / Germany
01.04.2024

Johannes Hofmann
Regulatory Affairs Specialist

Indholdsfortegnelse

Ibrugtagning..... 22
Sikkerhedsinstruktion 22-23
Symbolerne i driftsvejledningen..... 23
Overensstemmelseserklæring..... 23
Betjening..... 26-32
Tekniske data..... 33
Tilbehør og reservedele..... 34-35
Garanti..... 36

BEMÆRK: LÆS BRUGSANVISNINGEN OMHYGGELIGT FØR APPARATET TAGES I BRUG.

APPARAT EGNET TIL OPSUGNING AF BÅDE STØV OG VÆSKER. ROBUST, STÆRKT OG ENKELT AT ANVENDE. DET MEDFØLGENDE TILBEHØR GØR DET TIL ET VIRKELIG EFFEKTIVT REDSKAB TIL EN TILBUNDSGÅENDE OG HURTIG RENGØRING. DETTE APPARAT EGNER SIG TIL BRUG I OFFENTLIGE BYGNINGER, F.EKS. HOTELLER, SKOLER, HOSPITALER, FABRIKKER, FORRETNINGER, KONTORER OG FERIEBOLIGER.

SIKKERHEDSINSTRUKTION

ADVARSEL !
Risiko for uheld !

⚠ Apparatet må ikke bruges af personer (bl.a. børn) mednedsat fysisk, sensorisk eller psykisk funktionsevne. Samtidig må apparatet ikke bruges af personer uden erfaring eller kendskab til apparatet, med mindre de har fået præcise instruktioner og er under opsyn af en person som har ansvaret for deres sikkerhed.

⚠ Børn skal være under opsyn for at sikre, at de ikke leger med apparatet.

⚠ Emballagens komponenter kan være farlige (f.eks. plastikposen). Hold dem derfor uden for børns, dyrs og andre uansvarlige personers rækkevidde.

⚠ Enhver brug, som ikke er beskrevet i brugermanualen, kan være farlig og bør derfor undgås.

⚠ Før apparatet tages i brug, skal alle dele monteres korrekt. Tæk at fi lterne (f.eks fi lterpose og fi lter til fi lterhus) er påmonteret og fungerer korrekt.

⚠ Kontrollér at stikkontakten passer til stikket på apparatet.

⚠ Kontrollér at stikkontakten som apparatet skal kobles til leverer den strømtype som er angivet på motorblokken.

⚠ Når apparatet er i brug, skal man undgå at mundingen kommer for tæt på sarte kropsdele, f.eks. øjne, mund eller ører.

⚠ Tæk at fl yderen som skal stoppe opsugningen når beholderen er fuld af væske eller hvis apparatet vælter, ikke er beskadiget eller er blokeret så den ikke kan komme op. Flyderen (som styrer vandniveauet) skal renses regelmæssigt som beskrevet i brugermanualen og tækkes for skader.

⚠ Apparatet er ikke egnet til at indsuge støv som kann være skadeligt for helbredet.

⚠ Opsug aldrig brændbare materialer (f.eks. kaminaske), eksplosive, giftige eller sundhedsskadelige materialer.

⚠ Apparatet er ikke egnet til rum som er beskyttet mod elektrostatiske udladninger.

⚠ Brug kun børster som er leveret med apparatet eller som er angivet i brugermanualen. Brugen af andre børster kann være farlig.

⚠ Lad ikke apparatet stå ubevogtet, når det er tændt.

⚠ Sluk for apparatet hvis der løber skum eller væske ud.

⚠ Hvis apparatet vælter skal det rejses før det slukkes.

⚠ Sug aldrig agressive rensemidler op: de kan beskadige apparatet.

⚠ Sug aldrig genstande op som kan beskadige filterne (f.eks. glasstykker, metal osv.)

ADVARSEL!
Risiko for elektrisk stød!

⚠ Træk eller løft aldrig apparatet ved at hive i ledningen.

⚠ Enheden må ikke anvendes udendørs, når det regner.

⚠ Kom aldrig apparatet i vand under rengøringen, og andvend aldrig vandstråler.

⚠ Tag altid stikket ud af kontakten før enhver form for indgreb på apparatet eller hvis det står ubevogtet inden for rækkevidde af børn eller andre uansvarlige personer.

⚠ Kontrollér regelmæssigt forsyningskablet for sprækker eller tegn på slitage. Udskift forsyningskablet før det bruges igen.

⚠ Hvis forsyningskablet er beskadiget, skal det udskiftes af fabrikanten eller af dennes tekniske kundeservice, og under alle omstændigheder af en fagmand, for at undgå enhver som helst form for risiko.

⚠ Hvis der bruges forlængerledninger, skal man sikre sig, at de hviler på tørre overfl ader og er beskyttet mod eventuelle vandstænk.

ADVARSEL!
Risiko for uheld!

⚠ Vedligeholdelse og reparation skal altid udføres af fagfolk. Eventuelle ødelagte dele må kun erstattes af originale reservedele.

⚠ det er forbudt at fi ngerere ved apparatet: det kan føre til brand eller selv dødelige personskader og forfald af garantien.

⚠ Fabrikanten frasiger sig ethvert ansvar for skader på personer eller ting som følge af manglende overholdelse af disse instrukser eller uhensigtsmæssig brug af apparatet.

Må ikke bortskaffes som husholdningsaffald! Ifølge europæisk direktiv 2012/19/EU om affald af elektrisk og elektronisk udstyr (WEEE) og indarbejdelse i national lovgivning skal eludstyr, der ikke længere er egnet til brug, indsamles separat og sendes til genbrug.

Udtjente apparater indeholder værdifulde materialer, der kan genbruges. Venligst sørg for korrekt genbrug af udtjente apparater. Batterier, olie og lignende stoffer må ikke bortskaffes som husholdningsaffald. Bortskaf dine udtjente apparater via passende genanvendelses-system.

Symbolerne i driftsvejledningen

ADVARSEL!
Risiko for uheld!

ADVARSEL!
Risiko for elektrisk stød!

Brug ikke stærkt skummende rengøringsmidler.

Opsug aldrig brændbare materialer (f.eks. kaminaske), eksplosive, giftige eller sundhedsskadelige materialer.

DK
EU-Overensstemmelseserklæring

Vi erklærer, at den nedenfor beskrevne maskine opfylder de relevante grundlæggende sikkerheds- og sundhedskrav i EU-direktiverne, både i dets grundlæggende design og konstruktion samt i den version, der er sat i omløb af os.
Denne erklæring ophører med at være gyldig, hvis maskinen er ændret uden forudgående godkendelse.

Product: Våd og tør støvsuger
Type: Waterking (109.0XX) / Waterking XL (109.9XX)

Gældende EU-direktiver
2006/42/EF
2014/30/EU

Gældende standard
EN 60335-1:2012
EN 60335-2-69:2012
EN 62233:2008
EN 55014-1:2017
EN 55014-2:2015
EN IEC 61000-3-2:2019
EN 61000-3-3:2013

SPRiNTUS GmbH, 73642 Welzheim / Germany
01.04.2024

Johannes Hofmann
Regulatory Affairs Specialist

Cuprins

Punerea în funcţiune 24
Instructiuni generale de siguranta 24-25
Simboluri din manualul de utilizare..... 25
Declaraţie UE de conformitate..... 25
Utilizarea..... 26-32
Date tehnice 33
Accesorii şi piese de schimb 34-35
Garanţie..... 36

Va rugam cititi cu atentie instructiunile din manual inainte de folosire.
Acest aparat este potrivit atat pentru aspirarea prafului cat si pentru aspirarea lichidelor.Este robust, puternic si usor de folosit pentru curatare rapida.Acest aparat poate folosi in spitale, fabrici, scoli, magazine.

INSTRUCTIUNI GENERALE DE SIGURANTA

ATENTIE!
Pericol de accidentare!

⚠ Acest aparat nu poate fi folosit de persoane (inclusiv copii) care au capacitati psihice, senzoriale sau mentale reduse sau fara cunostinte necesare, inainte de a fi instruiti privind folosirea, de catre persoanele responsabile cu siguranta lor.

⚠ Este obligatorie supravegherea copiilor pentru a nu actiona aparatul.

⚠ Ambalajele de carton sau plastic prezinta potential pericol pentru copii sau alte persoane care nu sunt constiente de actiunile lor.

⚠ Folosirea in mod diferit de instructiunile din prezentul manual constituie pericol.

⚠ Verificati daca aparatul a fost bine montat inainte de a-l folosi.De asemenea veerificati daca elementele de filtrere, cum ar fi sacii de hartie, au fost corect si eficient asamblate.

⚠ Verificati daca priza este conforma cu steckerul aparatului.

⚠ Voltajul instalatiei de alimentare trebuie sa corespunda cu cel de pe placuta cu date a masinii.

⚠ In timpul functionarii aparatului evitati contactul talpii de aspirare cu partile sensibile ale corpului cum ar fi ochii, gura, urechile, etc.

⚠ Asigurativa ca plutitorul, care are functia de a opri aspirarea atunci cand recipientul este plin sau atunci cand este golit , nu prezinta nici o defectiune.Curatati plutitorul regulat conform instructiunilor si verificati orice semne de defectiune.

⚠ Acest aparat nu este recomandat pentru a aspira praful contaminat.

⚠ Nu aspirati substante inflamabile, explozive, toxice sau daunatoare sanatatii.

⚠ Aparatul nu este recomandat pentru zone protejate impotriva descarcarilor electrostatice.

⚠ Folositi doar accesoriile din dotarea aparatului.

⚠ Nu lasati aparatul nesupravegheat in timpul functionarii.

⚠ In cazul in care se varsa lichide sau spuma din cuva aparatului, opriti aparatul imediat.

⚠ In cazul in care goliti aparatul, ridicati aparatul inainte de a-l opri.

⚠ Nu aspirati detergenti agresivi deoarece acestia pot dauna aparatului.

ATENTIE!
Pericol de electrocutare!

⚠ Nu trageti aparatul din priza de cablu.

⚠ Aparatul nu trebuie să fie utilizat în exterior când plouă.

⚠ Nu introduceti aparatul in apa pentru curatare.
Nu spalati aparatul cu apa sub presiune.

⚠ Scoateti steckerul din priza atunci cand efectuati orice fel de interventie la aparat . Nu lasati aparatul in priza nesupravegheat cand in apropiere se afla copii sau persoane care nu sunt constiente de actiunile lor.

⚠ Verificati regulat cablul si nu folositi aparatul in cazul in care cablul sau steckerul sunt stricate.

⚠ In cazul unei defectiuni a cablului, aparatul trebuie dus la un centru specializat sau unei persoane calificate.

⚠ Cand folositi prelungitoare electrice asigurati-va ca sunt amplasate pe suprafete uscate si protejate de jeturi de apa.

ATENTIE!
Pericol de accidentare!

⚠ Aparatul poate fi reparat sau verificat numai de catre persoane sau centre autorizate.Toate piesele defecte se vor inlocui doar cu piese originale.

⚠ Este interzisa efectuarea de modificari aparatului. Acestea pot cauza defectiuni care pun in pericol viata.
De asemenea acestea vor duce la pierderea garantiei.

⚠ Producatorul nu isi asuma nici o responsabilitate pentru distrugerile sau vatamarile corporale cauzate de folosirea necorespunzatoare a aparatului.

Nu aruncati aparatele electrice in containerele de gunoi menajer.
In conformitate cu Directiva Europeana 2012/19/EU completata de legislatia nationala, aparatele electrice iesite din uz trebuie colectate separat si predate in centre special amenajate.

Simboluri din manualul de utilizare

ATENTIE!
Pericol de accidentare!

ATENTIE!
Pericol de electrocutare!

Nu utilizaţi agenţi de curăţare cu spumare abundentă.

Nu aspirati substante inflamabile, explozive, toxice sau daunatoare sanatatii.

RO
Declaraţie UE de conformitate

Prin prezenta declarăm că aparatul desemnat mai jos corespunde cerinţelor fundamentale privind siguranţa în exploatare şi sănătatea incluse în directivele CE aplicabile, datorită conceptului şi a modului de construcţie pe care se bazează, în varianta comercializată de noi. În cazul efectuării unei modificări a aparatului care nu a fost convenită cu noi, această declaraţie îşi pierde valabilitatea.

Produs: Aspirator umed-uscat
Tip: Waterking (109.0XX) /Waterking XL (109.9XX)

Directive UE respectate:
2006/42/CE
2014/30/UE

Directivele EU corespunzatoare Aplicarea standardelor armonizate
EN 60335-1:2012
EN 60335-2-69:2012
EN 62233:2008
EN 55014-1:2017
EN 55014-2:2015
EN IEC 61000-3-2:2019
EN 61000-3-3:2013

SPRiNTUS GmbH, 73642 Welzheim / Germany
01.04.2024

Johannes Hofmann
Regulatory Affairs Specialist

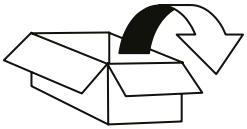

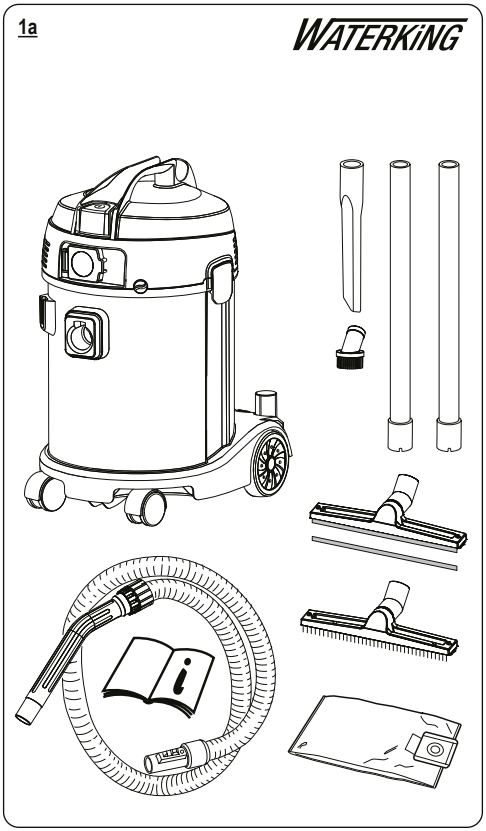
1a
WATERKING

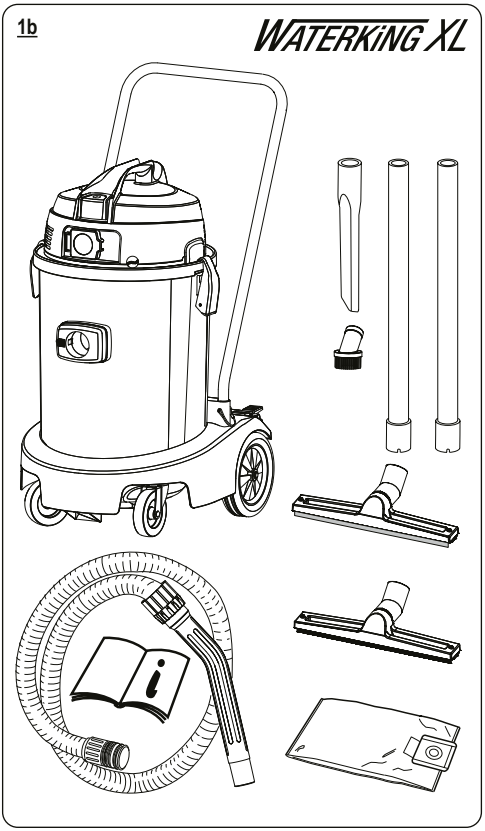
1b
WATERKING XL

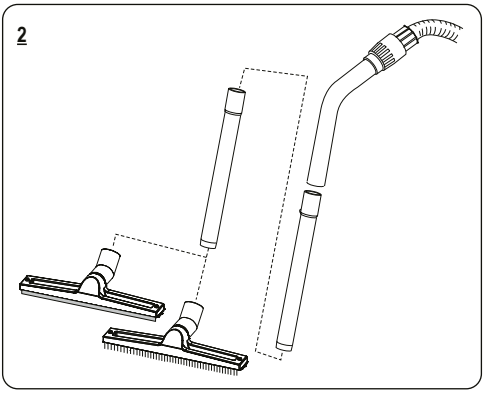
2

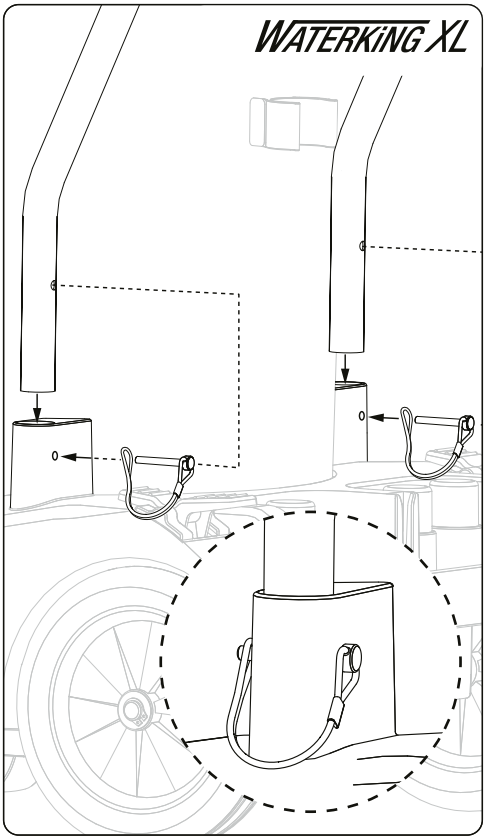

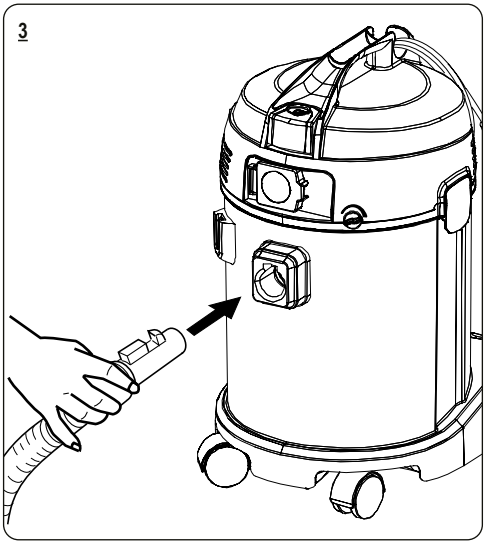

TROCKENSAUGEN / DRY-CLEANING

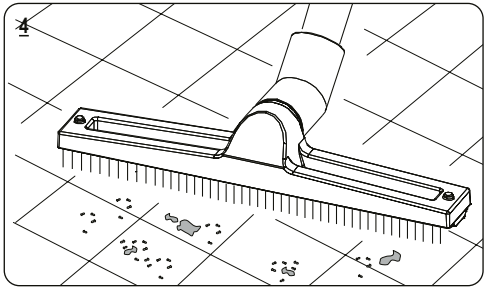

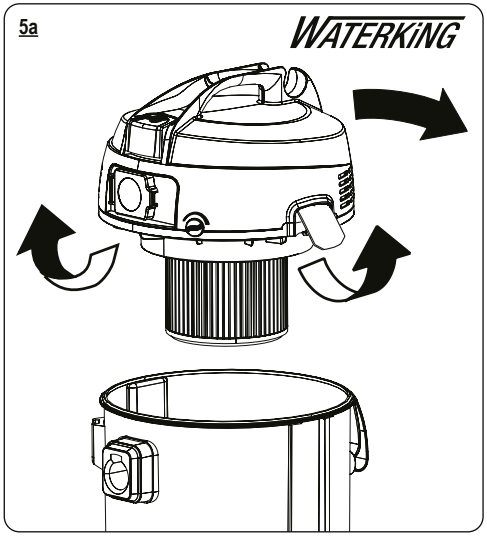

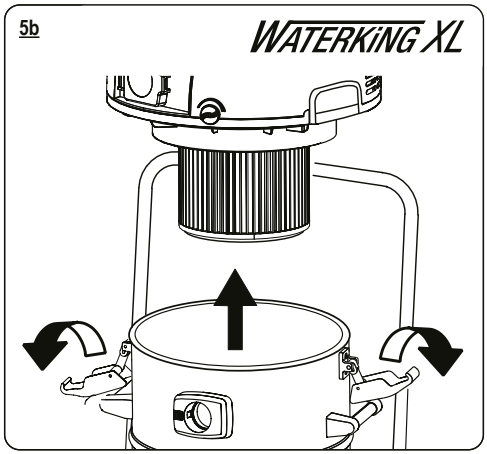

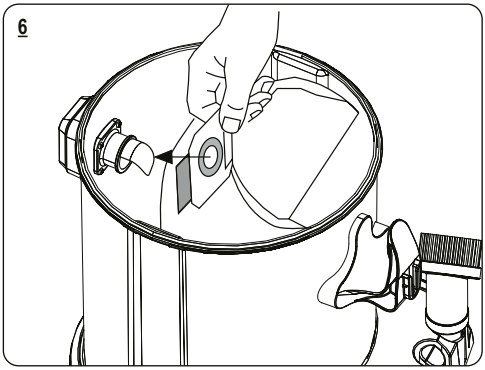
6

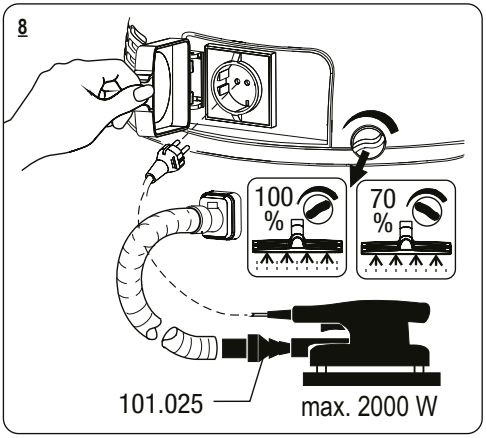
8
100 %
70 %
101.025
max. 2000 W

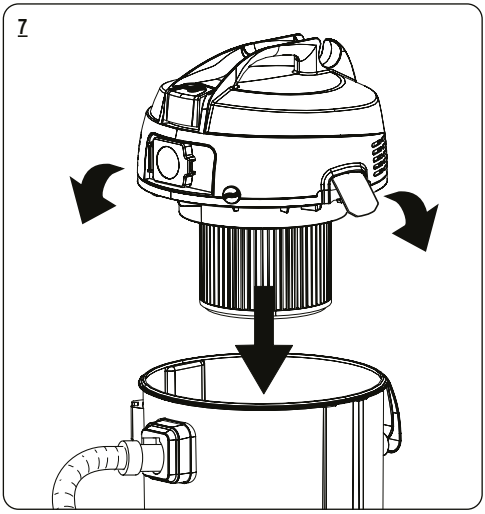
7

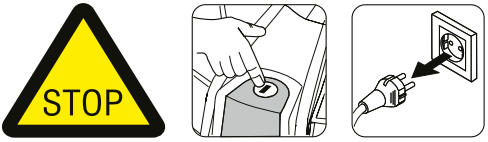
STOP

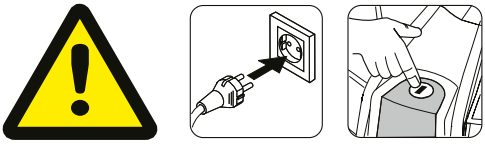

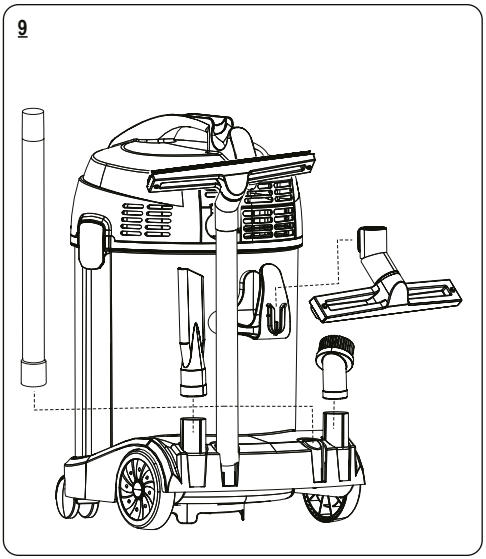
9

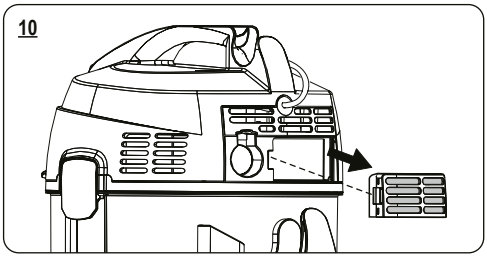
10

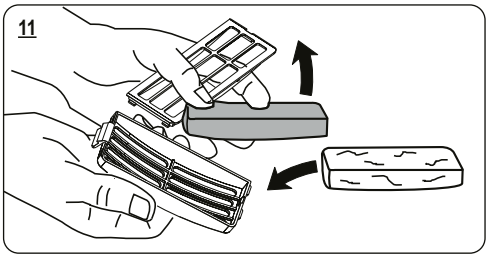
11

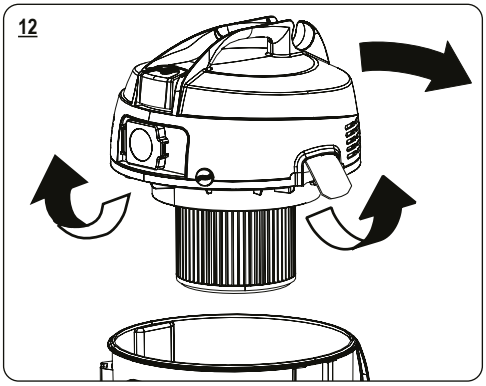
12

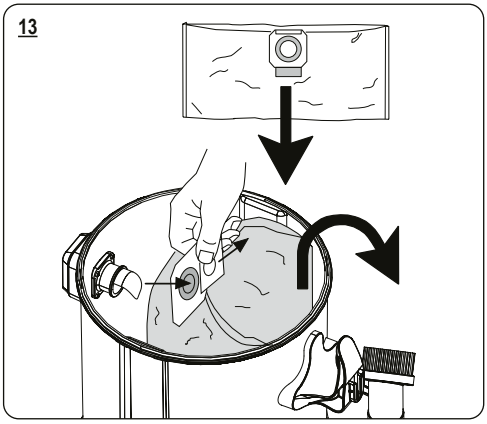
13

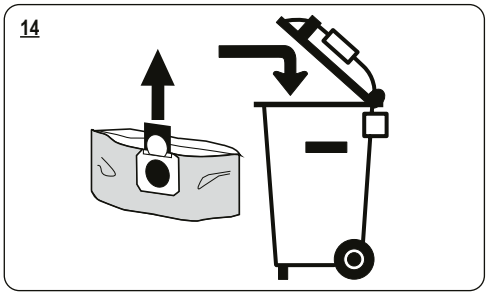
14

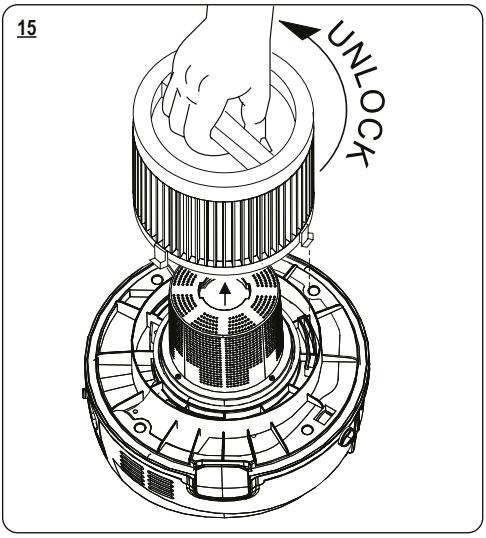
15
UNLOCK

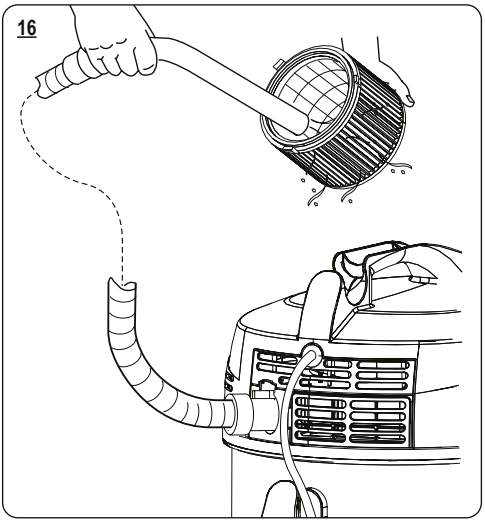
16

17

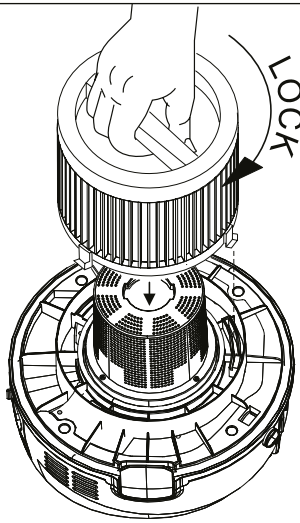

18

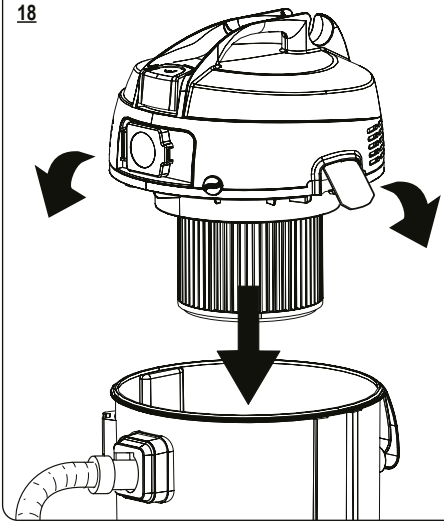

NASS-SAUGEN / WET-CLEANING

19

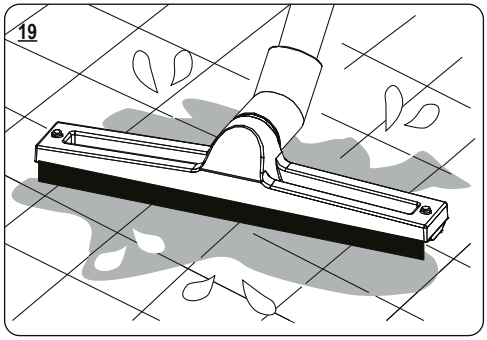

20

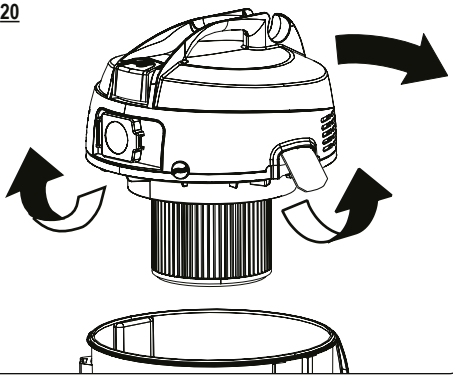

21

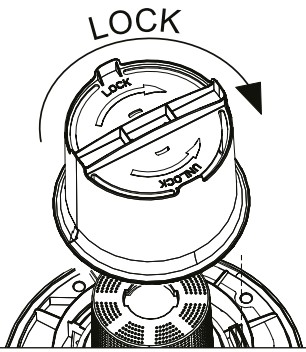

22

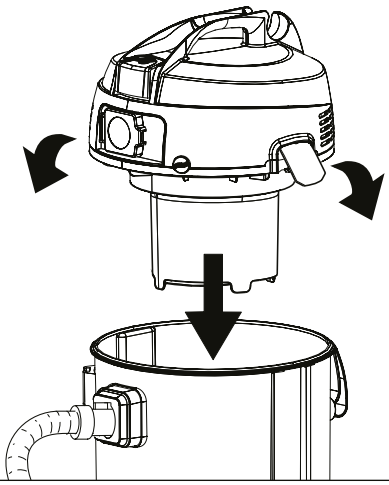

23

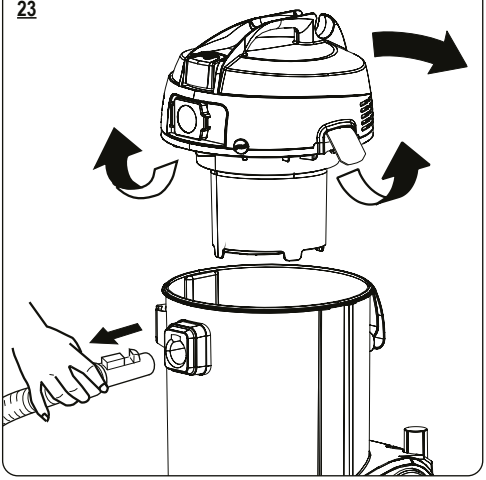

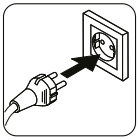

24

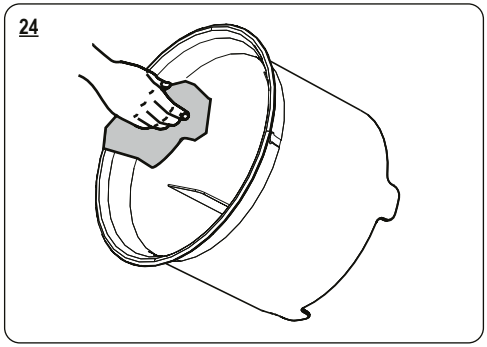

25a

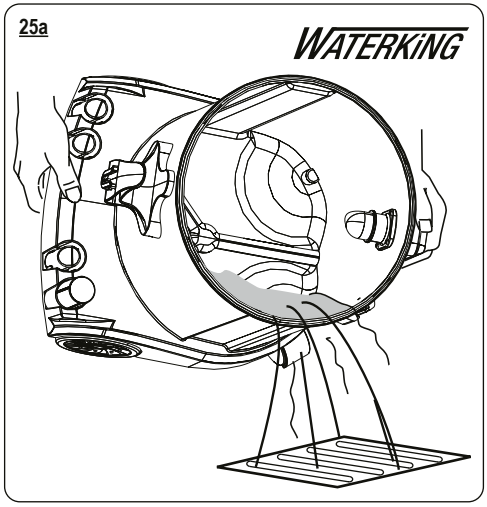

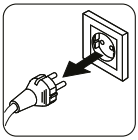

25b

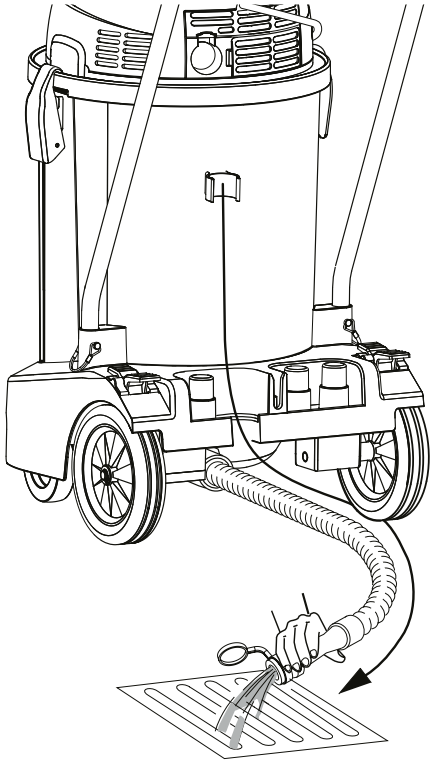

26

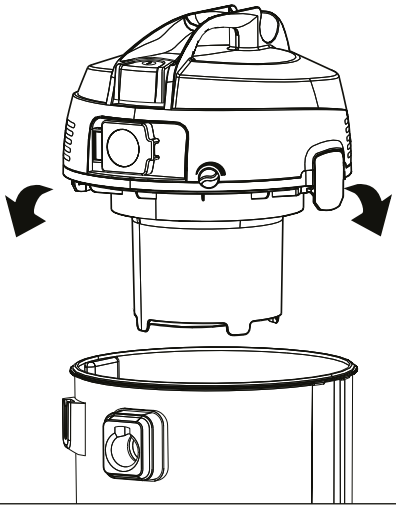

27a

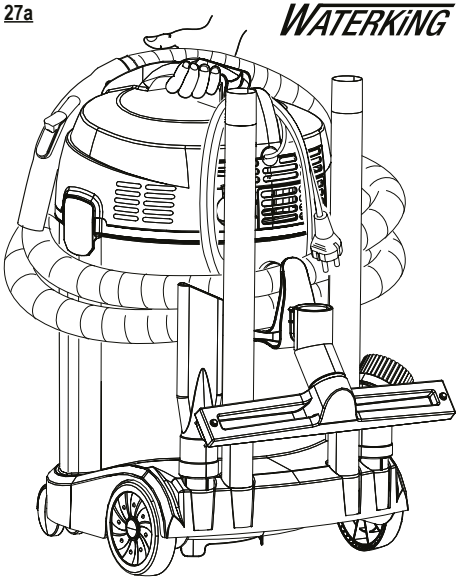

27b

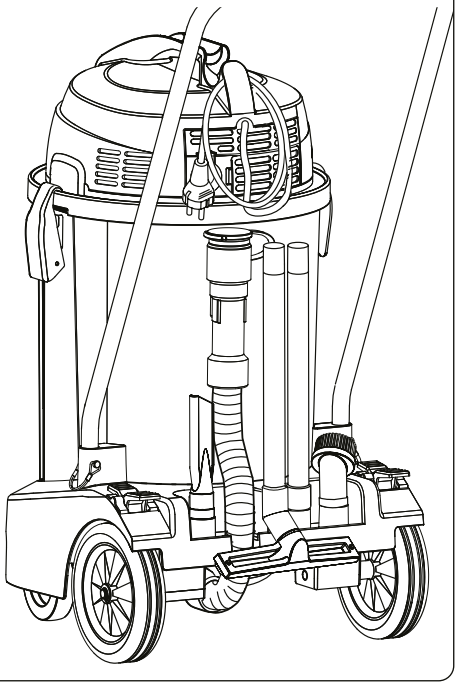

WATERKING

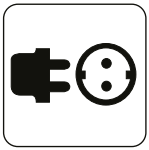
220V-240V
/50-60Hz

rated power
1300 W

68 LpA [dB]

260 mbar

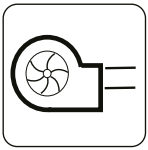
71 l / sec

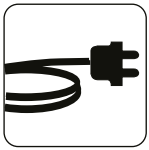
7,5 m

30 Liter

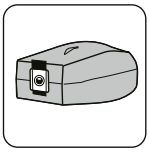
12 Liter

7,8 kg

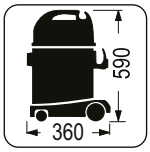

400 x 360 mm
x 590 mm

WATERKING XL

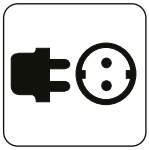
220V-240V
/50-60Hz

rated power
1300 W

70 LpA [dB]

260 mbar

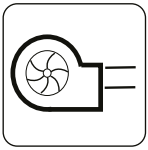
71 l / sec

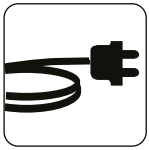
10 m

45 Liter

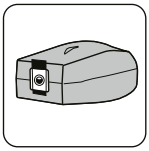
30 Liter

13,5 kg

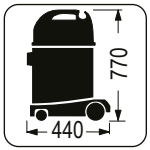

490 x 440
x 770 mm

< 2,5 m/s²

Gesamtschwingungswerte (Vektorsumme in den drei Achsen)
Vibrationsemissionswert:
Handgriff <2,5 m/s²

Total vibration values (vector sum in the three axes)
Vibration emission value:
Hand-hold < 2,5m/s²

Das Gerät kann mit einem handelsüblichen 50-Hz- oder 60-Hz-Netzteil verwendet werden.
This appliance may be normal used under 50Hz or 60Hz power supply input, no adjusted need to do.

Ersatzteile
spare parts
pièces détachées

WATERKING

Die aktuelle Ersatzteilzeichnung finden Sie auf unserer Webseite.
Scannen Sie mit Ihrem Smartphone den QR-Code ab, dann gelangen Sie direkt zur Ersatzteilzeichnung.

Oder geben Sie diesen Link in Ihrem Browser ein:
https://sprintus.eu/QR/DE/109001

The current spare parts drawing can be found on our website.
Scan the QR code with your smartphone and you will be taken directly to the spare parts drawing.

Or enter this link in your browser:
https://sprintus.eu/QR/EN/109001

Vous pouvez trouver le plan actuel des pièces détachées sur notre site web.
Scannez le code QR avec votre smartphone et vous serez directement dirigé vers le plan des pièces détachées.

Ou entrez ce lien dans votre navigateur:
https://sprintus.eu/QR/FR/109001

Ersatzteile
spare parts
pièces détachées

WATERKING XL

Die aktuelle Ersatzteilzeichnung finden Sie auf unserer Webseite.
Scannen Sie mit Ihrem Smartphone den QR-Code ab, dann gelangen Sie direkt zur Ersatzteilzeichnung.

Oder geben Sie diesen Link in Ihrem Browser ein:
https://sprintus.eu/QR/DE/109900

The current spare parts drawing can be found on our website.
Scan the QR code with your smartphone and you will be taken directly to the spare parts drawing.

Or enter this link in your browser:
https://sprintus.eu/QR/EN/109900

Vous pouvez trouver le plan actuel des pièces détachées sur notre site web.
Scannez le code QR avec votre smartphone et vous serez directement dirigé vers le plan des pièces détachées.

Ou entrez ce lien dans votre navigateur:
https://sprintus.eu/QR/FR/109900

Garantie **DE**

In jedem Land gelten die von unserer zuständigen Vertriebsgesellschaft herausgegebenen Garantiebedingungen. Etwaige Störungen an Ihrem Gerät beseitigen wir innerhalb der Garantiefrist kostenlos, sofern ein Material- oder Herstellungsfehler die Ursache sein sollte. Im Garantiefall wenden Sie sich bitte mit Kaufbeleg an Ihren Händler oder die nächste autorisierte Kundendienststelle.

Warranty **EN**

The warranty terms published by the relevant sales company are applicable in each country. We will repair potential failures of your appliance within the warranty period free of charge, provided that such failure is caused by faulty material or defects in manufacturing. In the event of a warranty claim please contact your dealer or the nearest authorized Customer Service centre. Please submit the proof of purchase.

Garantie **FR**

Dans chaque pays, les conditions de garantie en vigueur sont celles publiées par notre société de distribution responsable. Les éventuelles pannes sur l'appareil sont réparées gratuitement dans le délai de validité de la garantie, dans la mesure où celles-ci relèvent d'un défaut matériel ou d'un vice de fabrication. En cas de recours en garantie, adressez-vous à votre revendeur ou au service après-vente agréé le plus proche munis de votre preuve d'achat Relevant

Garanzia **IT**

Le condizioni di garanzia valgono nel rispettivo paese di pubblicazione da parte della nostra società di vendita competente. Entro il termine di garanzia eliminiamo gratuitamente eventuali guasti all'apparecchio, se causati da difetto di materiale o di produzione. Nei casi previsti dalla garanzia si prega di rivolgersi al proprio rivenditore, oppure al più vicino centro di assistenza autorizzato, esibendo lo scontrino di acquisto.

Garantía **ES**

En todos los países rigen las condiciones de garantía establecidas por nuestra empresa distribuidora. Las averías del aparato serán subsanadas gratuitamente dentro del periodo de garantía, siempre que se deban a defectos de material o de fabricación. En un caso de garantía, le rogamos que se dirija con el comprobante de compra al distribuidor donde adquirió el aparato o al servicio al cliente autorizado más próximo a su domicilio.

Garantia **PT**

As condições de garantia emitidas pela nossa empresa de vendas responsável aplicam-se em cada país. A garantia cobre todas as falhas do seu aparelho durante o período de garantia, desde que a causa seja um defeito de material ou de fabrico. Em caso de garantia, dirija-se ao seu revendedor ou ao centro de assistência técnica autorizado mais próximo, apresentando o comprovativo de compra.

Záruka **CZ**

V každé zemi platí záruční podmínky vydané příslušnou distribuční společností. Případné poruchy zařízení odstraníme během záruční lhůty bezplatně, pokud byl jejich příčinou vadný materiál nebo výrobní závady. V případě uplatňo vání nároku na záruku se s dokladem o zakoupení obraťte na prodejce nebo na nejbližší oddělení služeb zákazníkům

Gwarancja **PL**

W każdym kraju obowiązują warunki gwarancji określone przez odpowiedniego lokalnego dystrybutora. Ewentualne usterki urządzenia usuwane są w okresie gwarancji bezpłatnie, o ile spowodowane są błędem materiałowym lub produkcyjnym. W sprawach napraw gwarancyjnych prosimy kierować się z dowodem zakupu do dystrybutora lub do autoryzowanego punktu serwisowego.

Záruka **SK**

V každej krajine platia záručné podmienky našej distribučnej organizácie. Prípadné poruchy spotrebiča odstránime počas záručnej lehoty bezplatne, ak sú ich príčinou chyby materiálu alebo výrobné chyby. Pri uplatňovaní záruky sa spolu s dokladom o kúpe zariadenia láskavo obráťte na predajcu alebo na najbližší autorizovaný zákaznícky servis.

Garancia **HU**

Minden országban az illetékes forgalmazónk által kiadott garancia feltételek érvényesek. Az esetleges üzemzavarokat az Ön készülékén a garancia lejártáig költségmentesen elhárítjuk, amennyiben anyag vagy gyártási hiba az oka. Garanciális esetben kérjük, forduljon a vásárlást igazoló bizonylattal kereskedőjé hez vagy a legközelebbi hivatalos szakszervizhez.

Garanti **DK**

Garantibetingelser i henhold til dansk lovgivning. Vi reparerer fejl i apparatet inden for garantiperioden gratis, forudsat at fejlen skyldes defekt materiale eller mangler i fremstillingen. I tilfælde af en garantisag kontakt venligst din forhandler eller nærmeste autoriserede kundeservicecenter. Indsend venligst købsbeviset.

Garanţie **RO**

În fiecare ţară sunt valabile condiţiile de garanţie publicate de distribuitorul nostru din ţara respectivă. Eventuale defecţiuni ale acestui aparat, care survin în perioada de garanţie şi care sunt rezultatul unor defecte de fabricaţie sau de material, vor fi remediate gratuit. Pentru a putea beneficia de garanţie, prezentaţi-vă cu chitanţa de cumpărare la magazin sau la cea mai apropiată unitate de service autorizată.

Notizen / Notes

Notizen / Notes

Änderungen im Zuge technischer Verbesserungen sind vorbehalten !

We reserve the right to make modifications within the framework of technical progress !

Sous réserve de modification dans le cadre des dévelopements techniques !

Essendo la nostra un'impresa a carattere innovativo, ci riserviamo la possibiltità di apportare modifiche tecniche !

Nos reservamos el derecho a introducir modificaciones debidas a mejoras técnicos.

Reservamo-nos o direito de efetuar alterações no âmbito de melhorias técnicas!

Právo změn v rámci technického zlepšení výrobku je vyhrazené!

Producent zastrzega sobie prawo do dokonywania zmian konstrukcyjnych w ramach usprawnień technicznych.

Rezervujeme si právo modifikovať rámec technického postupu!

Fenntartjuk a technikai fejlődésből adódó változtatás jogát!

Vi forbeholder os retten til at lave ændringer inden for de tekniske rammer

Ne rezervam dreptul de a face modificari pe masura progresului tehnic!

SPRiNTUS GmbH
Reizenwiesen 1
73642 Welzheim / Germany
www.sprintus.eu

06/2026