INDUSTRIESAUGER FÜR ÖL UND SPÄNE

RAM OIL 280

INDUSTRIESAUGER FÜR SCHMIERÖLE UND SPÄNE

Das Video ansehen!

LEISTUNG
2,2 kW - 3 HP

ANWENDUNG
Gemischte Öle und Schmierstoffe Späne

KAPAZITÄT
280 lt

EIGENSCHAFTEN

- Filtern und Wiederverwenden von Schmier- und Schneidölen
- Gleichzeitiges Absaugen und Ableiten von Flüssigkeiten möglich
- Vereinfachte Flüssigkeitsaufnahme und Spänemanagement
- Robuste Konstruktion aus lackiertem Stahl

HIGHLIGHTS

ABSAUGEINHEIT

Die Absauganlage ist eine Seitenkanalturbine mit direkter Kupplung zwischen Motor und Laufrad. Die Turbine ist mit einem Sicherheitsventil ausgestattet, das einen kontinuierlichen, wartungsfreien Betrieb gewährleistet. Die Turbine ist standardmäßig mit einem Metallschalldämpfer ausgestattet, der einen niedrigen Geräuschpegel gewährleistet.

FILTEREINHEIT

Die gesammelte Flüssigkeit durchläuft einen Flüssigkeitsfilter mit einer Effizienz von 150µ und einem Siebkorb, der die Späne auffängt und deren Entsorgung erleichtert. Auf diese Weise können auch die kleinsten Feststoffpartikel getrennt werden, sodass die gefilterte Flüssigkeit wiederverwendbar ist.

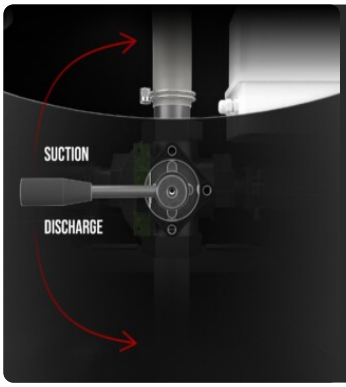

FLÜSSIGKEITS ENTLEERUNGS SYSTEM

Ein praktischer Hebel an der Rückseite des Staubsaugers ermöglicht ein schnelles Umschalten zwischen Saugen und Entleeren des Behälters. Das Rückstromsystem nutzt die Abluft und sorgt für einen effizienten und schnellen Betrieb.

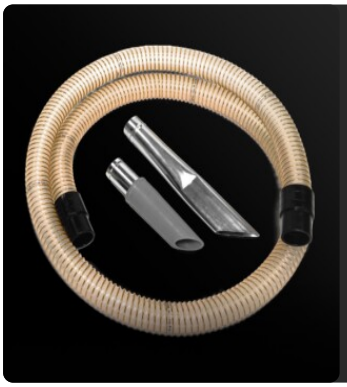

ZUBEHÖRSET ENTHALTEN

Ein komplettes und funktionelles Zubehörset gehört zur Standardausrüstung des Staubsaugers

TECHNISCHE DATEN

MOTOR

Typen	Seitenkanalturbine
Leistung	2,2 kW - 3 HP
Frequenz	50/60 Hz
Spannung	400 V
Betriebsunterdruck	220 mBar
Maximaler Luftdurchsatz	220 m3/h
Isolierstoffklasse	55 | F IP
Geräuschpegel	72 dB(A)

MASCHINE

Sauganschluss	50 Ø mm
Erfassungssystem	Stahlbehälter
Kapazität Feststoffe	40 lt
Kapazität der Flüssigkeit	280 lt
Flüssigkeitsentwässerungssystem	Entleerung durch
Abmessungen	700 x 1450 mm
Gesamthöhe	1400 mm
Gewicht	220 Kg
Inklusive Zubehörsatz	P12352
Abtrennung von Feststoffen	Gegitterter Korb
Trennung von Flüssigkeiten	Liquidfilter 150µm
Sicherheitsventil	Vakuum-Überdruckventil

FILTRIERUNG

Primärer Filtertyp	Sack
Medien	Polypropylen 150µm

SERIENAUSSTATTUNG

P12352 ÖL & SPÄNE KIT
Basis-Kit mit Zubehör für Öl & Späne-Industriesauger, Durchmesser: 50 mm

SCHLAUCH MIT ENTLADEPISTOLE

4-POLIGER INDUSTRIESTECKER

SCHLAUCHHAKEN

STROMKABEL

RAD MIT BREMSE
Nicht spurtreues Rad mit integrierter Bremse

RÄDER
Schwenkbares, spurloses Rad

STAHLKONSTRUKTION
Robuste Konstruktion aus lackiertem Industriestahl

PRV
Eingebautes Überdruckventil

OPTIONEN

STRUKTUR UND OPTIONEN

60 HZ
Verfügbar in der 60Hz-Version

BIS - INSPEKTIONSKLAPPE
Klappe für Inspektion und Wartung des Staubsaugers

FLÜSSIGKEITSABGABEPUMPE
Ermöglicht gleichzeitiges Ansaugen und Ablassen von Flüssigkeit

ZUBEHÖR

P12355
ÖL UND SPÄNE KIT PRO Ø 50MM
Komplett-Kit mit Zubehör für Öl- & Späne-Industriesauger, Durchmesser: 50 mm